P R A C O W N I A
PROJEKTOR
P R O J E K T O W A

MGR INŻ. RENATA KUCZYŃSKA
16-400 SUWAŁKI UL. NONIEWICZA 85C
tel. / fax. 5631614
GSM 0-604 136-485

INWESTOR

GMINA PŁASKA
16 – 326 PŁASKA 53

TEMAT OPRACOWANIA

PROJEKT BUDOWLANY
TEREN TURYSTYCZNO WYPOCZYNKOWY
NAD JEZIOREM MIKASZEWO

ADRES INWESTYCJI

JAZY GMINA PŁASKA DZ. NR 187/4

Branża	Autor	Sprawdzający	Data
ARCHITEKTURA	mgr inż. arch Piotr P. Kuczyński BŁ/5/02 mgr inż. arch Anna Falba - Alboszta	mgr inż. arch Dariusz Śmiarowski BŁ/3/02	XI. 08r
KONSTRUKCJA	mgr inż.Sławomir Klimko nr upr. SUW-23/92	mgr inż. Lucyna Huryn nr upr. SUW-106/87	XI. 08r
SANITARNA	mgr inż. Renata Kuczyńska nr upr. BŁ/87/02 mgr inż. Lidia Orłowska	mgr inż. Andrzej Urbanowicz nr upr. SUW-1/96	XI. 08r
ELEKTRYCZNA	inż. Lechosław Wierzbicki nr upr. GD-96/75	inż. Stanisław Olejnik nr upr SUW-32/88	XI. 08r

LISTOPAD 2008r

P R A C O W N I A
PROJEKTOR
P R O J E K T O W A

MGR INŻ. RENATA KUCZYŃSKA
16-400 SUWAŁKI UL. NONIEWICZA 85C
tel. / fax. 5631614
GSM 0-604 136-485

OŚWIADCZENIE

Zgodnie z ustawą Prawo Budowlane (Dz.U. nr 156/2006r, poz. 1118 z późniejszymi zmianami) oświadczam, że PROJEKT BUDOWLANY TEREN TURYSTYCZNO – WYPOCZYNKOWY NAD JEZIOREM MIKASZEWO JAZY GMINA PŁASKA na działce nr 187/4 został wykonany zgodnie z obowiązującymi przepisami oraz zasadami wiedzy technicznej

Branża	Autor	Sprawdzający	Data
ARCHITEKTURA	mgr inż. arch Piotr P. Kuczyński BŁ/5/02	mgr inż. arch Dariusz Śmiarowski BŁ/3/02	XI. 08r
KONSTRUKCJA	mgr inż.Sławomir Klimko nr upr. SUW-23/92	mgr inż. Lucyna Huryn nr upr. SUW-106/87	XI. 08r
SANITARNA	mgr inż. Renata Kuczyńska nr upr. BŁ/87/02	mgr inż. Andrzej Urbanowicz nr upr. SUW-1/96	XI. 08r
ELEKTRYCZNA	inż. Lechosław Wierzbicki nr upr. GD-96/75	inż. Stanisław Olejnik nr upr SUW-32/88	XI. 08r

LISTOPAD 2008r

PROJEKT BUDOWLANY
TERENU TURYSTYCZNO-WYPOCZYNKOWEGO NAD JEZ. MIKASZEWO
SANITARIAT I WIATA GRILOWA
„JAZY" obręb MIKASZÓWKA GMINA PŁASKA
Nr geodez. dz. 187/4

SPIS ZAWARTOŚCI

A/ Załączniki formalno -prawne
1. Wypis z miejscowego planu zagospodarowania przestrzennego + załączniki graficzne
2. Warunki przyłączenia urządzeń elektrycznych do sieci elektroenergetycznej ZS5-5/649/7316/2008
3. Uzgodnienie lokalizacji (Nadleśnictwo)
4. Uzgodnienie lokalizacji złącza kablowego
5. Uzgodnienie TP S.A.
6. Pismo RDLP w Białymstoku z dnia 2. 12. 2008r
7. Wypisy z rejestru gruntów.
8. Kopie wpisów do izb budowlanych autorów i sprawdzających

B/ Informacja BIOZ

C/ PROJEKT ZAGOSPODAROWANIA TERENU:
I. Część opisowa
1. Opis projektu zagospodarowania terenu.
II. Część rysunkowa:
1. Projekt zagospodarowania terenu (skala 1:500) rys. nr Z/A

III. Opis techniczny części sanitarnej uzbrojenia terenu oraz część graficzna :
1 Profil przyłącza wodociągowego do budynku sanitariatu (skala 1:100/100) rys. nr 1/Z
2 Profil przyłącza k.s do budynku sanitariatu (skala 1:100/250 rys. nr 2/Z

D/ PROJEKT ARCHITEKTONICZNO - BUDOWLANY :
II. Opis techniczny części architektoniczno –budowlanej budynku sanitariatu, elementów małej architektury oraz część graficzna :

BUDYNEK SANITARIATU
1 rzut ław fundamentowych 1/K skala 1:50
2 rzut przyziemia 2/A skala 1:50
3 rzut więźby dachowej 3/K skala 1:50
4 rzut dachu 4/A skala 1:50
5 przekrój A-A 5/A skala 1:50
6 przekrój B-B 6/A skala 1:50
7 elewacje 7/A skala 1:100
8 wykaz stolarki 8/A b/s
9 zestawienie elementów więźby dachowej 9/K b/s
10 zestawienie elementów drewnianych 10/K b/s

WIATA GRILOWA
1 rzut przyziemia 1/A 1:25
2 posadowienie 1/K 1:25
3 rzut dachu 2/A 1:25

4 schemat zadaszenia 2/K 1:25
5 przekrój 3/A 1:25
6 detale komina 3/K 1:20
7 widok 4/A 1:50
8 schemat zbrojenia 4/K 1:20
9 ruszt stalowy 5/K 1:10
10 blat drewniany 6/K 1:10
11 wykaz stali 7/K
12 wykaz elementów rusztu i blatu 8/K
13 wykaz elementów drewnianych 9/K

BRANŻA SANITARNA – OPIS TECHNICZNY
BRANŻA SANITARNA – CZĘŚĆ GRAFICZNA

BRANŻA ELEKTRYCZNA – OPIS TECHNICZNY
BRANŻA ELEKTRYCZNA – CZĘŚĆ GRAFICZNA

ZAŁĄCZNIKI FORMALNO - PRAWNE

URZĄD GMINY PŁASKA
16-326 PŁASKA

Urząd Gminy Płaska
16-326 Płaska
Płaska 53

Płaska, dnia 25.10.2007 r.

BG.7323-59/07

WYPIS
Z MIEJSCOWEGO PLANU
ZAGOSPODAROWANIA PRZESTRZENNEGO

Dotyczy: działek o numerach ewidencyjnych **1, 187/4** położonych w obrębie miejscowości **Mikaszówka**, gmina Płaska.

Teren, na której położone są działki **1, 187/4** objęty jest opracowaniem miejscowego planu zagospodarowania przestrzennego gminy Płaska zatwierdzonym dnia 8 czerwca 2004 r uchwałą nr XII/67/04 Rady Gminy Płaska (Dz. Urz. Woj. Podlaskiego nr 88, poz. 1312 z dnia 22 czerwca 2004 r).

Wypis z tekstu planu:

I. Działka nr 1

1. **„17 W"** – Wody jeziora Mikaszewo.

II. Działka nr 187/4

1. **„19.1 UT"** – tereny istniejących pól namiotowych.
2. **„05 D"** – ulica dojazdowa w ciągu drogi gminnej.
   Szerokość w liniach rozgraniczających 10m. Szerokość jezdni 5,00m. Obiekty budowlane na terenie zabudowy skupionej posadawiać w odległości nie mniejszej niż 6m od krawędzi jezdni, poza terenem zabudowy skupionej w odległości nie mniejszej niż 15m od krawędzi jezdni.
3. pozostałe niewyróżnione w planie drogi gospodarcze powinny być urządzone w zasadzie w istniejących pasach drogowych szerokości 6÷10m, szerokość jezdni 5,00-6,00m. Linie zabudowy w odległości nie mniejszej niż 6m od krawędzi jezdni.

III. Ochrona konserwatorska

W/w działki położone są w strefie **„A"** – obszarze ochrony rezerwatowej obejmującej pełną ochronę treści historycznych, formy, substancji.

§ 1. 1. Ustala się chronioną przestrzeń Kanału Augustowskiego zgodnie z zapisami decyzji nr KL. WKZ 534/5/d/79 z dnia 9.02.1979r., w ramach której określa się cztery zakresy ochrony.

2. Strefy ochrony konserwatorskiej wyznaczone na planszach pokrywają się z proponowanymi granicami projektowanego Parku Kulturowego Kanału Augustowskiego.

3. Ważnym elementem przy określaniu wytycznych dla poszczególnych jednostek jest uporządkowanie zakresów ochrony w obrębie strefy ochrony konserwatorskiej. Na terenie gminy Płaska wyznacza się cztery zakresy ochrony ukierunkowane na jednostkę funkcjonalną Kanału Augustowskiego w ramach strefy ochrony konserwatorskiej (SOK), tj.:

A - ochrony rezerwatowej, obejmującej pełną ochronę treści historycznych, formy, substancji i stanowisk archeologicznych;

A1 - ochrony rezerwatowej z kontrolowaną możliwością inwestowania, modernizowania, uzupełnienia nowymi niezbędnymi inwestycjami;

Za zgodność z oryginałem
mgr inż. Renata Kuczyńska

B - ochrony częściowej, obejmującej pełną ochronę treści historycznych, formy i w możliwym zakresie także substancji zabytkowej;

K - ochrony krajobrazowej i zabezpieczenia otuliny drogą zachowania dominacji form tradycyjnych i harmonijnego nawiązania do nich tak na zasadzie sąsiedztwa, jak i w paśmie ich styków oraz zabezpieczenia właściwej ekspozycji dla stref A i B.

4. Na obszarze strefy ochrony konserwatorskiej (SOK) Kanału Augustowskiego przyjęto wskazanie czterech zakresów ochrony obszarów kulturowych. Zrezygnowano z wyznaczenia ochrony archeologicznej. Tym niemniej wśród stanowisk archeologicznych odkrytych w rejonie Kanału Augustowskiego, kilka z nich zasługuje na ochronę konserwatorską. Stanowiska (Mikaszówka st. 1 i 5, Płaska st. 7) należy poddać inwentaryzacji i w zależności od jej wyników podjąć decyzję o dalszym postępowaniu.

5. Wszystkie stanowiska podlegają ochronie konserwatorskiej. Wszelkie prace przy stanowiskach archeologicznych można prowadzić po uzyskaniu zgody od Wojewódzkiego Konserwatora Zabytków w Białymstoku. Z powodu dużego zagrożenia niszczeniem przez głęboką orkę traktorową stanowiska 8 w Gorczycy najważniejszym postulatem jest przeprowadzenie badań powierzchniowych metodą AZP (Archeologiczne Zdjęcie Polski) na całym obszarze, przez który przebiega Kanał Augustowski.

6. W strefie „A", Wojewódzki Konserwator Zabytków może zażądać przy uzgadnianiu decyzji o warunkach zabudowy i zagospodarowania terenu opracowania studium krajobrazowego projektowanej inwestycji.

7. Ścisłą ochroną konserwatorską należy objąć obiekty już obecnie wpisane do rejestru zabytków; granice zakresu ochrony "A" powinny być jednak rozciągnięte na tereny przylegające do Kanału Augustowskiego zgodnie z wykreśloną na mapie zasadniczej, a stanowiącą integralną część niniejszego opracowania.

8. W obrębie jednostek zakwalifikowanych do ochrony "A", "A1" i "B" przewidziany jest zróżnicowany zakres działań; od konserwacji obiektów do podjęcia ich rekonstrukcji.

9. Ochrona krajobrazowa "K" powinna opierać się na kontynuacji dotychczasowych działań oraz podjęcia się integracji.

§ 2. Ustalenia szczegółowe:

Kanał Augustowski:

Kanał Augustowski wraz ze wszystkimi obiektami objętymi ochroną w ramach decyzji konserwatorskiej należy objąć konserwacją w przypadku elementów o charakterze zabytkowym (śluzy, jazy, przekopy, umocnienia brzegów, drogi burłaczne, budynki służby kanałowej). Obiekty towarzyszące kanałowi muszą być poddane zabiegom o charakterze rewaloryzacyjnym.

Integracji, która pozwoli na scalanie naruszonych już w pewnych zakresach walorów zabytkowych tego obiektu (dróg budowanych dla potrzeb obsługi i eksploatacji kanału). Rekonstrukcji polegającej na odtworzeniu szczególnie cennych obiektów – śluza Kurzyniec. Rekompozycji, tj. tworzenie właściwego sąsiedztwa dla kanału; działania te powinny oznaczać usunięcie obiektów kubaturowych negatywnie oddziaływujących na otoczenie poprzez formę sprzeczną z zabytkowym charakterem obiektu (brak dachów dwuspadowych, agresywna kolorystyka); obsadzenia zielenią wysoką lub niską w miejscach gdzie zgodnie z pierwotnym użytkowaniem kanału nie było zieleni (np. drogi burłaczne, bindugi); usunięcie drzew i krzewów, które nie są rodzime dla Puszczy Augustowskiej (np. topole, dęby czerwone, tuje). (...).

Zgodność z oryginałem
mgr inż. Renata Kuczyńska

W ramach kontynuacji należy przewidywać dalszą wymianę dachów krytych płytami eternitu na materiały naturalne (dachówki, wiór, gont) lub blachę o kolorystyce stonowanej i harmonizującej z otoczeniem.

§ 3. W granicach obszaru wskazanego do objęcia ochroną rezerwatową – „A1, B", określa się następujące zasady i kierunki działania:

zakazuje się wszelkiej działalności mogącej w istotny sposób zmienić naturalny krajobraz, względnie jego komponenty. Nie należy zwłaszcza:

a) wprowadzać nowego zainwestowania zarówno mieszkaniowego, usługowego, rekreacyjnego, poza terenami wyznaczonymi na ten cel w niniejszym planie,

b) prowadzić działalności mogącej spowodować likwidację istniejącego zadrzewienia,

c) realizować nowych linii elektroenergetycznych w sposób szpecący krajobraz.

utrzymanie historycznie rozplanowanych struktur przestrzennych, zachowanie tradycyjnych form budownictwa mieszkalnego i gospodarczego, utrzymanie istniejącej sieci drogowej i zachowanie struktury zabudowy zharmonizowanej z rzeźbą terenu, szatą roślinną i klimatem, dotyczy to w szczególności lokalizacji nowych siedlisk zarówno rolniczych jak mieszkalnych i rekreacyjnych, przyjęcie jako wzór dla nowej zabudowy rekreacji indywidualnej i pensjonatowej - formy przestrzennej tradycyjnej zagrody rolniczej;

forma architektury i budownictwa wiejskiego winna nawiązywać do architektury regionalnej poprzez stosowanie tradycyjnych materiałów i technologii, obiekty powinny posiadać wysokie dachy dwuspadowe (kąt nachylenia połaci od 37 do 50 stopni) oraz dwie kondygnacje łącznie z poddaszem użytkowym, lokalizacja nowych obiektów nie powinna naruszać naturalnej konfiguracji terenu, preferuje się stosowanie materiałów naturalnych takich jak drewno, cegła i kamień, przy pokrywaniu dachów - materiały ceramiczne (dachówki) lub drewno (wióry, gont);

prowadzenie prac konserwacyjnych obiektów o wartościach zabytkowych i kulturowych pod nadzorem wyspecjalizowanych służb konserwatorskich;

wszelka działalność inwestycyjna na obszarze stref „A1, B" ochrony konserwatorskiej obejmująca m.in. budowę, remonty, modernizacje, rozbiórki, zmiany sposobu użytkowania wymaga zgody Wojewódzkiego Konserwatora Zabytków;

nowopowstającą zabudowę, stanowiącą uzupełnienie istniejącej, należy dostosować do historycznej kompozycji urbanistycznej w zakresie skali. Winna ona utrwalać i podkreślać historyczne ukształtowanie rozplanowania i utrzymania linii zabudowy. Należy dążyć do zmodernizowania istniejących budynków posiadających walory kulturowe i zmienić architekturę istniejących obiektów kubaturowych dysharmonizujących lub będących w złym stanie technicznym;

nakazuje się rozebrać budynki gospodarcze znajdujące się w złym stanie technicznym zgodnie ze sporządzoną listą obiektów ustalonych przez Wojewódzkiego Konserwatora Zabytków;

nakazuje się wyposażenie terenów wypoczynku i rekreacji położonych w strefie A1 w pełne uzbrojenie techniczne.

§ 4. W granicach obszaru wskazanego do objęcia ochroną krajobrazową „K" określa się następujące zasady i kierunki działania:

ochrona wartości krajobrazowych terenów będących w ścisłych powiązaniach widokowych leżących poza strefą „B" poprzez:

a) zachowanie naturalnego krajobrazu nadrzecznego,

Za zgodność z oryginałem
mgr inż. Renata Kuczyńska

b) uwzględnienie wymogów określonych w wytycznych konserwatorskich,

c) wprowadzenie obiektów o wartościach kulturowych, nie objętych dotychczas decyzjami konserwatorskimi do rejestru zabytków,

d) zachowanie zadrzewień śródpolnych, alei i układu linii brzegowej lasu,

e) zachowanie charakteru kształtowanego krajobrazu rolniczego.

IV. Ustalenia ogólne dotyczące zagospodarowania terenu

§ 5. 1. Ustala się podstawowe przeznaczenie terenów zgodnie z zapisami rozdziału V niniejszej uchwały.

2. Przestrzeganie obowiązujących przepisów prawa odnośnie zachowania ładu przestrzennego, architektonicznego, ochrony wartości kulturowych i przyrodniczych.

3. Zachowanie właściwej skali i charakteru zabudowy w kontekście estetyki zabudowań na tle urozmaiconej rzeźby terenu oraz tradycyjnej architektury wiejskiej.

4. W granicach ustalonych na rysunkach planu liniami rozgraniczającymi adaptuje się wszelkie obiekty i urządzenia nie kolidujące z podstawowym przeznaczeniem terenów z możliwością modernizacji rozbudowy i przebudowy, łącznie ze zmianą funkcji na nie kolidujące z tym przeznaczeniem.

5. W granicach ustalonych na rysunkach planu liniami rozgraniczającymi adaptuje się istniejące leśniczówki i osady leśne z możliwością ich modernizacji i rozbudowy lub uzupełnienia.

6. Na działkach zabudowy letniskowej zabrania się budowy innych obiektów wolnostojących jak garaże, hangary na łodzie, szopy, barakowozy, budynki gospodarcze.

7. Zakazuje się podziału terenów przeznaczonych w planie pod ośrodki turystyczno-wypoczynkowe (UT) na potrzeby indywidualnego budownictwa letniskowego.

8. Na terenach przewidzianych pod usługi turystyczne (UT) dopuszcza się lokalizowanie obiektów małej architektury i urządzeń sportowo - rekreacyjnych, urządzeń do gier i zabaw dla dzieci, węzłów sanitarno- higienicznych dla potrzeb użytkowników terenu.

9. Na terenach usług turystycznych (plaże, pola biwakowe, pola namiotowe itp.) i zabudowy letniskowej zlokalizowanych w strefach ochronnych wód zabrania się realizować obiekty kubaturowe za wyjątkiem węzłów sanitarnych o pow. zabudowy max. 35m^2 . Dla terenów usług turystycznych zlokalizowanych z dala od projektowanej gminnej kanalizacji sanitarnej lub do czasu jej realizacji gospodarkę ściekową należy rozwiązać w oparciu o zbiorniki szczelne z wywozem ścieków do oczyszczalni. Sposób rozwiązania gospodarki ściekowej na terenach usług turystycznych położonych w strefie ochronnej wód należy na etapie wydania decyzji o warunkach zabudowy i zagospodarowania terenu uzgodnić z administratorem tych wód. Zbiorniki szczelne i węzły sanitarne zabrania się lokalizować w odległości mniejszej niż 50m od linii brzegowej.

10. Na terenach usług turystycznych (plaże, pola biwakowe, pola namiotowe itp.) położonych na terenie nadleśnictw Szczebra, Płaska, Augustów przyległych do powierzchniowych wód publicznych dopuszcza się budowę pomostów i kąpielisk o charakterze ogólnodostępnym wraz z obiektami małej architektury, urządzeniami do gier i zabaw dla dzieci, węzłem sanitarno- higienicznym dla użytkowników tych terenów.

11. Nowa kolonijna zabudowa na terenach nie objętych ustaleniami szczegółowymi planu może być realizowana wyłącznie dla gospodarstw o pow. powyżej 3 ha UR z wyłączeniem 200

Za zgodność z oryginałem

mgr inż. Renata Kuczyńska

m pasa wokół jezior i rzek oraz po obu stronach drogi krajowej z uwzględnieniem ustaleń planu i przepisów prawnych.

12. Nowa kolonijna zabudowa rolnicza dla gospodarstw o mniejszej pow. niż w/w możliwa jest tylko na terenach wyznaczonych na ten cel w niniejszym planie.

13. Dopuszcza się rekreacyjne wykorzystanie siedlisk rolniczych położonych poza granicą strefy ochronnej jezior na zasadzie adaptacji, modernizacji użytkowej opuszczonych zagród, także odtwarzanie struktury architektonicznej zgodnie z przepisami o ochronie gruntów rolnych i leśnych, a także zasadami kształtowania krajobrazu.

14. Dopuszcza się na terenie zabudowy jednorodzinnej i zagrodowej lokalizowanie obiektów usług nieuciążliwych i handlu związanych z podstawowymi potrzebami mieszkańców tego rejonu przy zachowaniu uwarunkowań architektonicznych i prawa budowlanego oraz przestrzegania wymogów i zaleceń dotyczących zagospodarowania obszarów w niniejszych przepisach.

15. Zachowuje się istniejącą zabudowę zagrodową położoną poza strefą ochronną jezior z możliwością jej modernizacji, uzupełnienia lub wymiany obiektów i urządzeń technicznych.

16. Utrzymuje się w dotychczasowym użytkowaniu tereny występujące na obszarze gminy rolniczej zabudowy rozproszonej, która może ulegać procesom modernizacji, rozbudowy i przebudowy przy utrzymaniu dotychczasowych funkcji.

17. Zabrania się w strefie ochronnej jezior realizacji wszelkich tymczasowych obiektów budowlanych, gospodarczych i urządzeń powodujących zagrożenie dla wód powierzchniowych i krajobrazu oraz zakazuje się innej działalności gospodarczej wpływającej szkodliwie na stan środowiska przyrodniczego w aspekcie dopuszczalnych norm.

18. Zabrania się realizacji obiektów o funkcjach produkcyjnych lub usługowych uciążliwych, mogących powodować stałe lub okresowe uciążliwości spowodowane wytwarzaniem hałasu i zanieczyszczaniem powietrza, gleby, wód gruntowych i powierzchniowych oraz kolidujących z funkcją mieszkaniową lub takich obiektów, których uciążliwość wykraczałaby poza granice własnej działki.

19. Zabrania się naruszania linii brzegowej oraz grodzenia nieruchomości przyległych do wód powierzchniowych wód publicznych w odległości mniejszej niż 1,5m od linii brzegu, a także zakazywania lub uniemożliwiania przechodzenia przez ten obszar - ustawa z dnia 18 lipca 2001r. Prawo wodne (Dz. U. Nr 115, poz. 1229).

20. Zakazuje się odprowadzania nieoczyszczonych ścieków bytowych i gospodarczych do gruntu i wód powierzchniowych.

21. Ustala się, że budowa urządzeń związanych z korzystaniem z wód wymaga uzyskania pozwolenia wodno- prawnego i może być realizowana wyłącznie na terenach wyznaczonych w planie.

22. Ustala się, że gospodarkę odpadami komunalnymi należy prowadzić zgodnie z ustawą z dnia 13 września 1996r. o utrzymaniu czystości i porządku w gminach (Dz.U.Nr 132, poz. 622 z późn. zm.).

23. Zaleca się wprowadzenie zieleni rodzimej wokół nowo powstałych obiektów oraz ograniczenie uciążliwości hałasu poprzez tworzenie zieleni izolacyjnej wzdłuż ciągów komunikacyjnych i granic działek.

24. Ustala się następujące zasady i standardy kształtowania zabudowy:

kształt bryły budynku horyzontalny, dostosowany do lokalnych tradycji;

Zgodność z oryginałem
mgr inż. Renata Kuczyńska

forma budynków winna być kształtowana w nawiązaniu do architektury regionalnej, bez ograniczeń w zakresie materiałów konstrukcyjnych, przy zastosowaniu tradycyjnych materiałów wykończeniowych (drewno, kamień itp). Zaleca się wyeksponowanie elementów konstrukcyjnych nawiązujących do tradycyjnych rozwiązań lokalnych (budynki wiejskie typowe dla Równiny Augustowskiej);

dachy wysokie, symetryczne o kącie nachylenia połaci 37 - 50°, pokryte dachówką lub blachą tłoczoną „dachówkową" w kolorach ciemnych (czerwień lub brąz);

wysokość budynków mieszkalnych, mieszkalno – usługowych i zabudowy rekreacji indywidualnej nie powinna przekraczać jednej kondygnacji naziemnej plus jednokondygnacyjnego poddasza użytkowego. Dla budynków użyteczności publicznej – trzy kondygnacje łącznie z użytkowym poddaszem), licząc od poziomu terenu do okapu dachu. Dla zabudowy gospodarczej, składowo - przemysłowej licząc od poziomu przyległego terenu do 5,0m. Dla zabudowy usługowo-handlowej licząc od poziomu przyległego terenu do okapu dachu do dwóch kondygnacji naziemnych;

dopuszcza się mniejsze nachylenie połaci dachowych powyżej 27°, w przypadku realizacji budynków jednokondygnacyjnych zabudowy mieszkaniowej lub mieszkaniowo - usługowej bez poddasza użytkowego;

w przypadku dokonywania podziału geodezyjnego pod budownictwo jednorodzinne obowiązują niżej wymienione zasady:

a) wielkość nowej działki budowlanej przeznaczonej pod realizację wolnostojących budynków mieszkalnych nie może być mniejsza niż 1000 m^2,

b) przy podziale działki powyżej pięciu nowych działek winna być akceptacja uprawnionego urbanisty,

c) wydzielone działki winny posiadać bezpośredni dostęp do drogi publicznej,

d) w indywidualnych przypadkach dopuszcza się wydzielenie dojazdu od drogi publicznej do projektowanych działek o szer. min. 4,5 m.

25. Na terenie zabudowy rekreacji indywidualnej możliwe jest całoroczne wykorzystanie budynków do celów mieszkalnych pod warunkiem spełnienia wymogów użytkowych oraz przepisów i norm budowlanych dla budynków mieszkalnych.

26. Dopuszcza się lokalizowanie obiektów na granicach działek pod warunkiem sąsiadowania z podobnym obiektem istniejącym lub projektowanym na działce przyległej.

27. Dopuszcza się łączenie działek budowlanych w ramach jednej własności pod zagospodarowanie przez jednego inwestora celem uzyskania korzystniejszych warunków użytkowych.

V. Infrastruktura techniczna

§ 6. Ustala się następujące zasady zaopatrzenia w wodę:

1) zaopatrzenie w wodę planuje się z istniejących gminnych ujęć wody podziemnej zlokalizowanych w miejscowościach: Płaska, Strzelcowizna, Gruszki, Rudawka, Serski Las. Oprócz w/w miejscowości wodociągi wiejskie znajdują się we wsiach: Dalny Las, Serwy, Gorczyca, Rygol, Mołowiste, Macharce, Podmacharce, Mikaszówka. W pozostałych wsiach zaopatrzenie w wodę opiera się na studniach kopanych. Miejscowość Przewięź planuje się podłączyć do wodociągu miejskiego Augustowa. Wieś Rubcowo planuje się zwodociągować w

Za zgodność z oryginałem
mgr inż. Renata Kuczyńska

oparciu o istniejące ujęcie wód podziemnych w tej wsi lub podłączenie do wodociągu wsi z terenu gminy Lipsk;

2) należy dążyć do podłączenia do systemu wodociągowego wsi dotychczas niezwodociągowanych i budynków nowoprojektowanych;

3) należy zabezpieczyć przed likwidacją i przystosować do sprawnego uruchomienia w czasie sytuacji kryzysowych i ewentualnych potrzeb obrony cywilnej istniejących ujęć wody, studni kopanych;

4) na rysunku planu (Zał. 1A – 9A) przedstawiono lokalizację istniejących ujęć wody podziemnej i istniejących oraz projektowanych sieci wodociągowych.

2. Ustala się następujące zasady usuwania ścieków bytowo-gospodarczych:

planuje się budowę jednej oczyszczalni ścieków w miejscowości Gorczyca, oczyszczającej ścieki z terenu całej gminy. Wyjątkowo planuje się podłączenie miejscowości Przewięź do kanalizacji miasta Augustów;

w celu sprawnego i taniego transportu ścieków do oczyszczalni planuje się budowę kanalizacji sanitarnej (głównie ciśnieniowej) w miejscowościach: (nad kanałem Augustowskim) Gorczyca, Płaska, Mikaszówka, Rygol,(nad jeziorem Serwy) Serwy, Dalny Las, Serski Las, Podmacharce, Mołowiste i (nad jeziorem Białym) Przewięź;

w pozostałych miejscowościach ścieki gromadzić w szczelnych zbiornikach i wywozić do oczyszczalni w Gorczycy (do czasu jej budowy do oczyszczalni w Sejnach lub Augustowie);

na obszarach zabudowy rozproszonej, przy dużych działkach budowlanych i sprzyjających warunkach gruntowych preferuje się indywidualne przydomowe oczyszczalnie ścieków z odprowadzeniem ścieków oczyszczonych do gruntu;

zabrania się budowy przydomowych oczyszczalni ścieków na potrzeby zwykłego korzystania z wód odprowadzających ścieki do gruntu w strefach ochronnych jezior i ujęć wody. Gospodarkę ściekową w tych strefach rozwiązywać w oparciu o gminną kanalizację sanitarną lub zbiorniki szczelne z wywozem ścieków do oczyszczalni;

po wybudowaniu kanalizacji sanitarnej wprowadza się obowiązek podłączenia do niej wszystkich budynków mieszkalnych i usługowych zlokalizowanych przy jej trasie;

na rysunkach planu (Zał. nr 1A – 9A) przedstawiono lokalizację projektowanej oczyszczalni i kanalizacji sanitarnej;

zaprojektowaną lokalizację oczyszczalni ścieków w miejscowości Gorczyca należy traktować jako orientacyjną, która może ulec zmianie w trakcie szczegółowych analiz projektowych. Zmiana lokalizacji oczyszczalni nie wymaga zmiany planu.

3. Ogrzewanie budynków mieszkalnych (na terenach MR, MN), letniskowych (na terenach UTL) i usługowych (na terenach U, UT, US) realizować z kotłowni indywidualnych. Preferuje się kotłownie na olej opałowy, gaz, drewno, biomasę oraz ogrzewanie elektryczne z zastosowaniem pomp ciepła.

4. Gospodarkę odpadową na terenie gminy oparto o wysypisko zlokalizowane poza jej granicami w miejscowości Augustów i planowane w Augustowie Powiatowe Centrum Recyklingu Odpadów.

1. Należy stworzyć sprawny system gromadzenia i wywozu odpadów poza granice gminy, niewymagający jednak rezerwowania specjalnych terenów na terenie gminy.

Za zgodność z oryginałem:
mgr inż. Renata Kaczyńska

2. Gromadzenie i usuwanie odpadów stałych należy organizować na warunkach określonych przez władze gminne.

3. Dla rozwiązania problemu padłych zwierząt, planuje się realizację grzebowiska z gminami sąsiednimi poza granicami gminy Płaska. Dopuszcza się jednak lokalizację na terenie gminy grzebowiska padłych zwierząt bez wprowadzania zmiany w planie. Miejsce lokalizacji jak i projekt grzebowiska powinny odpowiadać przepisom szczególnym oraz ustaleniom planu związanym z ochroną walorów przyrodniczych, kulturowych i krajobrazowych.

4. Ustala się następujące zasady zasilania w energię elektryczną:

1) energia elektryczna dla potrzeb odbiorców na terenie gminy Płaska dostarczana jest ze stacji 110/20 kV w Sejnach, stacji 110/ 15 kV w Augustowie oraz stacji 110/15 kV w Dąbrowie Białostockiej (wsie Rubcowo i Rudawka);

2) plan przewiduje doprowadzenie energii elektrycznej do każdej działki budowlanej wyznaczonej w planie;

3) sieć rozdzielczą średniego napięcia tworzyć będą istniejące i projektowane stacje transformatorowe SN/nn zasilane istniejącymi i projektowanymi liniami średniego napięcia;

4) projektuje się spinkę na średnim napięciu od miejscowości Płaska do Mikaszówki;

5) projektuje się sieć rozdzielczą niskiego napięcia obsługującą bezpośrednio odbiorców z istniejących i projektowanych stacji transformatorowych poprzez linie niskiego napięcia oraz przyłącza nn-0,4 kV napowietrzne i kablowe. Dla odbiorców wymagających zwiększonej pewności zasilania należy stosować zasilanie rezerwowe;

6) doprowadzenie energii elektrycznej do poszczególnych obiektów należy projektować na warunkach przyłączenia wydanych przez ZE Białystok S.A. Rejon Energetyczny Augustów oraz RE Sokółka;

7) istniejący układ sieci elektroenergetycznych wymaga modernizacji i budowy nowych odcinków sieci. Trasy projektowanych linii elektroenergetycznych należy lokalizować w sposób mało kolizyjny (lokalizacja słupów na miedzach, unikanie wycinki drzew). Zaleca się, aby projektowane dla terenów budowlanych stacje transformatorowe i odcinki linii elektrycznych znajdowały się na terenach ogólnodostępnych;

8) w przypadku kolizji projektowanych obiektów z urządzeniami elektrycznymi należy je przebudować i dostosować do projektowanego zagospodarowania przestrzennego, zgodnie z obowiązującymi przepisami i normami;

lokalizacje wszelkich obiektów budowlanych w sąsiedztwie istniejących linii elektrycznych powinny uwzględniać postanowienia przepisów szczególnych;

sieć oświetleniową dróg realizować w oparciu o napowietrzne linie komunalno-oświetleniowe i linie kablowe;

na ideogramie pokazano przebieg sieci elektrycznych średniego napięcia 20 kV i 15 kV oraz stacje transformatorowe SN/nn.

5. Ustala się następujące zasady obsługi w zakresie telekomunikacji:

1) obsługa telekomunikacyjna realizowana będzie poprzez istniejące i projektowane sieci telefoniczne;

2) sieci telekomunikacyjne tworzyć w oparciu o linie kanalizacji telefonicznej i kable doziemne;

Za zgodność z oryginałem
mgr inż. Renata Kuczyńska

3) rezerwuje się w każdej drodze na terenie zabudowanym pas pod urządzenia telekomunikacyjne.

6. Przebieg projektowanych sieci przedstawiono na ideogramach infrastruktury technicznej w skalach 1:5000 i 1: 25000.

1) Proponowane trasy uzbrojenia mogą ulec zmianie na etapie projektów budowlanych.

2) Dopuszcza się wprowadzenie innych elementów uzbrojenia (stacje bazowej telefonii komórkowej) oraz zmianę tras projektowanego przy zachowaniu obowiązujących przepisów bez konieczności wprowadzania zmian w planie.

3) Przewiduje się rozwój sieci telekomunikacyjnej bezprzewodowej, lokalizacja stacji zostanie określona na etapie projektowania technicznego i nie wymaga zmiany planu.

4) Pokazane na rysunku trasy sieci należy traktować jako schemat rozrządu uzbrojenia.

7. Sieci uzbrojenia technicznego oraz drogi dojazdowe wewnętrzne oznaczone symbolami D na terenach zabudowy letniskowej nie stanowią zadań dla realizacji celów publicznych w rozumieniu art. 13 ust. 3 ustawy o zagospodarowaniu przestrzennym. Koszty uzbrojenia terenu i urządzenia dróg dojazdowych obciążają właścicieli obsługiwanych działek.

VI. Obrona cywilna

1. Ustala się następujące przedsięwzięcia z zakresu obrony cywilnej:

2. W rejonach zabudowy jednorodzinnej, usługowej, produkcyjnej, obsługi komunikacji, przemysłowej, handlowej na etapie opracowania projektów zagospodarowania terenów i projektów technicznych inwestycji należy przewidzieć ukrycia typu II wykonane przez użytkowników obiektów, w okresie podwyższonej gotowości obronnej Państwa.

3. W przypadku jeżeli budynek usługowy, produkcyjny, przemysłowy itp. zostanie zaprojektowany na więcej niż 15 miejsc (zatrudnionych na jednej zmianie) należy opracować „Aneks OC" na przystosowanie budynku na ukrycia typu II i uzgodnić go z Wydziałem Zarządzania Kryzysowego Podlaskiego Urzędu Wojewódzkiego w Białymstoku.

4. Bez względu na typ zabudowy zarezerwować tereny pod budowę awaryjnych studni wody pitnej przymując normę wynoszącą 7,5 l na osobo-dobę. Odległość studni od budynków powinna wynosić do 800m.

5. Istniejące studnie zabezpieczyć przed likwidacją i zanieczyszczeniem oraz przystosować do sprawnego uruchomienia eksploatacyjnego w sytuacjach kryzysowych.

6. Oświetlenie zewnętrzne (ulice, budynki) należy przystosować do wygaszania.

7. Układ projektowanych lub modernizowanych dróg i ulic winien spełniać następujące warunki:

zachowanie odpowiedniej szerokości dróg, uniemożliwiających ewentualne zagruzowanie;

połączenia z traktami przelotowymi zapewniające sprawną ewakuację ludności w okresie zagrożenia;

wyznaczanie bezpiecznych tras przejazdu dla pojazdów z niebezpiecznymi środkami chemicznymi.

8. Ustala się następujące przedsięwzięcia z zakresu ochrony przeciwpożarowej:

1) projektowanie zabudowy należy realizować zgodnie z warunkami technicznymi jakim powinny odpowiadać budynki i ich usytuowanie;

Za zgodność z oryginałem
mgr inż. Renata Kuczyńska

2) należy zapewnić właściwą ochronę przeciwpożarową i zabezpieczenia przeciwpożarowe budynków;

3) należy zapewnić zaopatrzenie wodne na cele przeciwpożarowe;

4) projektowana komunikacja powinna umożliwiać dojazd i dostęp dla jednostek ratowniczo-gaśniczych straży pożarnej.

W załączeniu:

1. Kopia mapy planu 1:5000

Z up. WÓJTA

mgr inż. Jerzy Grudziński
inspektor

Za zgodność z oryginałem
mgr inż. Renata Kruczyńska

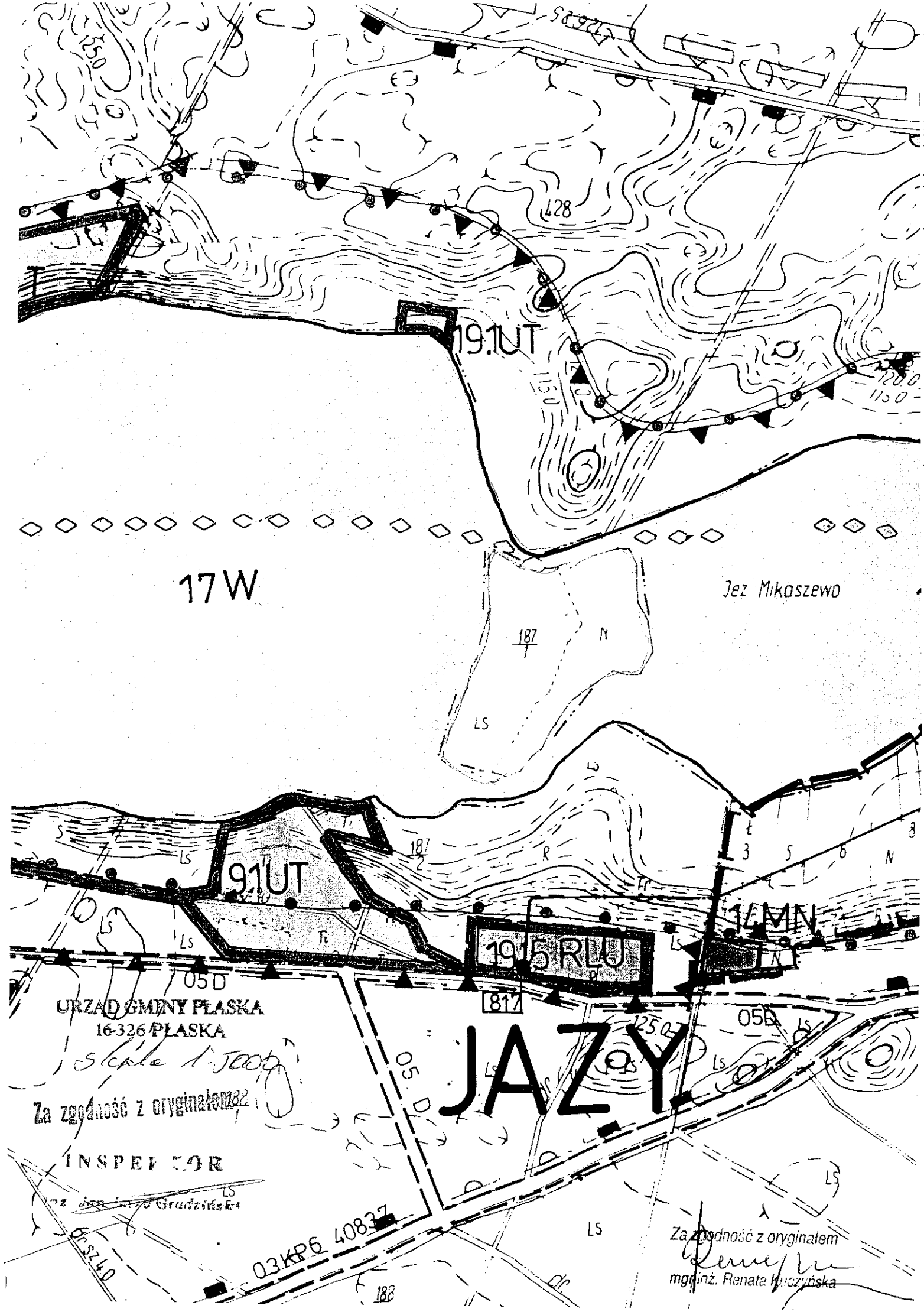
19.1UT
17W
Jez Mikoszewo
91UT
19.5RLU
14MN
05D
JAZY
03KP6 40837
URZĄD GMINY PŁASKA
16-326 PŁASKA
Za zgodność z oryginałem
INSPEKTOR
Za zgodność z oryginałem
mgr inż. Renata Kuczyńska

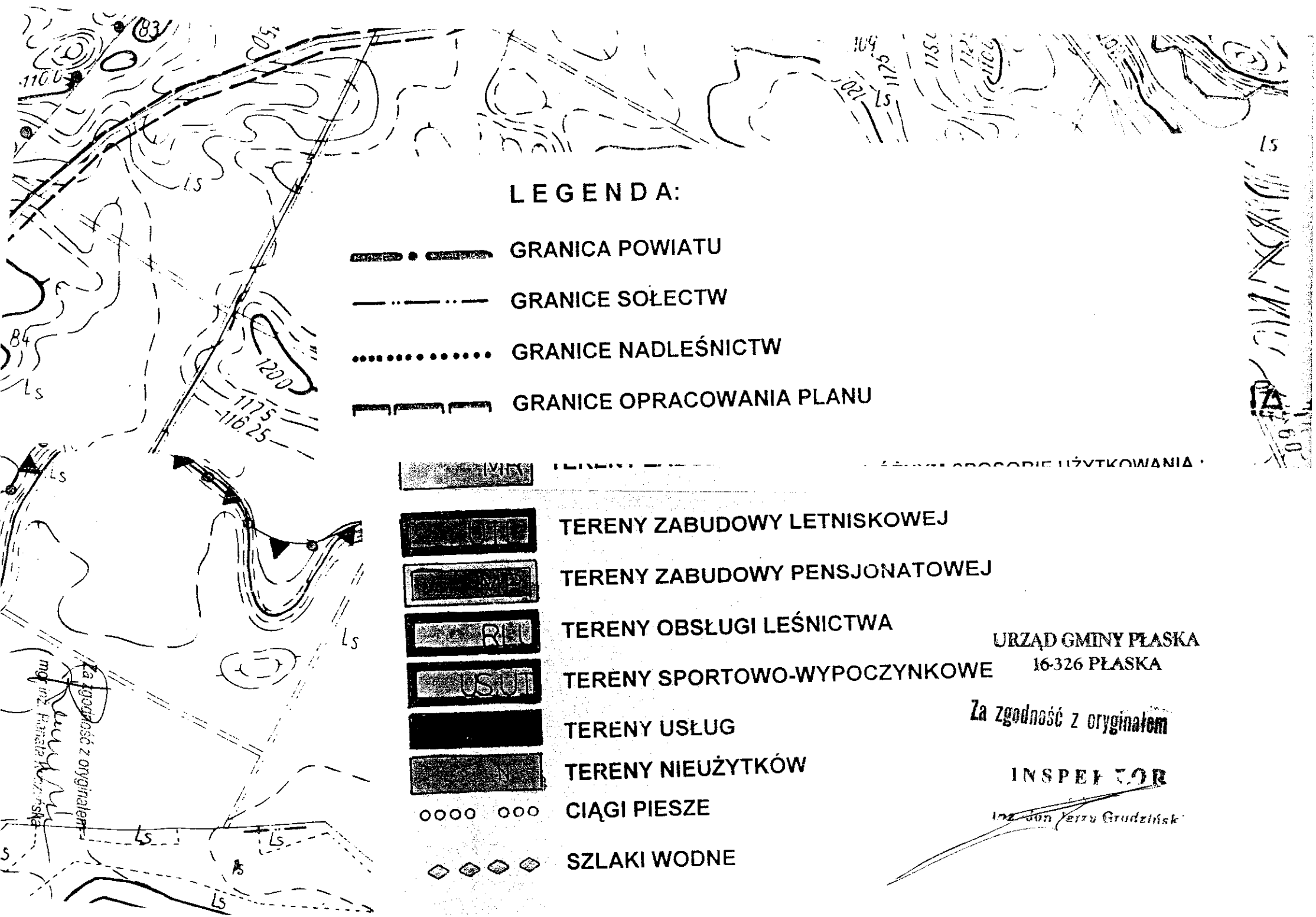
LEGENDA:
GRANICA POWIATU
GRANICE SOŁECTW
GRANICE NADLEŚNICTW
GRANICE OPRACOWANIA PLANU
TERENY ZABUDOWY LETNISKOWEJ
TERENY ZABUDOWY PENSJONATOWEJ
RLU
TERENY OBSŁUGI LEŚNICTWA
US,UT
TERENY SPORTOWO-WYPOCZYNKOWE
TERENY USŁUG
TERENY NIEUŻYTKÓW
CIĄGI PIESZE
SZLAKI WODNE
URZĄD GMINY PŁASKA
16-326 PŁASKA
Za zgodność z oryginałem
INSPEKTOR
Za zgodność z oryginałem
mgr inż. Renata Kozłowska

PGE Dystrybucja Białystok Sp. z o.o.
Zakład Sieci Suwałki
ul. Piaskowa 1 16-400 Suwałki tel. 087-566-42-17

Suwałki, dnia 24/10/2008

Nasz znak: **ZS5-5/649/7316/2008**

Urząd Gminy Płaska

16-326 PŁASKA

Warunki przyłączenia
urządzeń elektrycznych do sieci elektroenergetycznej.

W odpowiedzi na wniosek o określenie warunków przyłączenia z dnia **16/10/2008** dla obiektu: **plaża gminna Jazy** w miejscowości **JAZY** na działce nr **187/4**
określa się warunki przyłączenia:
moc przyłączeniowa: **13 kW**
grupa przyłączeniowa: **V**

1. Miejsce przyłączenia: **istniejąca linia napowietrzna nn .**
2. Miejsce dostarczania energii elektrycznej: **zaciski na listwie zaciskowej w kierunku instalacji odbiorczej .**
3. Rodzaj przyłącza: **przyłącze kablowe nn-0,4kV.**
4. Zakres niezbędnych zmian w sieci związanych z przyłączeniem:

   4.1. Urządzenia WN i SN:

   ---------- .

   4.2. Stacja transformatorowa SN/nn:

   ---------- .

   4.3. Urządzenia nn:

   Wybudować przyłącze kablowe YAKXS 4x35mm2 długości L=ok.5m z najbliższego słupa linii nn-0,4kV,zasilanej ze stacji transformatorowej SN/nn nr

Za zgodność z oryginałem
mgr inż. Renata Kozłowska

5-0817 Jazy ,do złącza kablowo - pomiarowego ZK-1+2UP zlokalizowanego przy słupie.

4.4 Inne wymagania :

Złącze kablowo-pomiarowe wykonane z estroduru na prefabrykowanym fundamencie z zamkami wg systemu Master Key.Część pomiarowa powinna być osłonięta na całej powierzchni przezroczystą osłoną z tworzywa sztucznego przystosowaną do plombowania.Zabezpieczenie przedlicznikowe - wyłącznik nadprądowy 3-fazowy o charakterystyce C, prąd udarowy 10kA...

5. Rozliczeniowy pomiar energii elektrycznej dla zasilania podstawowego należy przewidzieć na napięciu **0,4 kV** z usytuowaniem go **złącze kablowo-pomiarowe ZKP**

   Przewidzieć wspólny pomiar dla siły i światła.

   Należy zainstalować:

   licznik energii czynnej 1taryfowy.

   W przypadku pomiaru pośredniego lub półpośredniego zastosować odpowiednie przekładniki i skrzynkę kontrolną SKa w obwodach wtórnych pomiaru.

   Dla poszczególnych etapów budowy przewidzieć pomiar dostosowany do poboru mocy
6. Urządzenia pomiarowe winny być osłonięte i przystosowane do plombowania.
7. Zabezpieczenie główne: **20 A**
8. Do obliczeń przyjąć:

   Zasilanie podstawowe:

   sieć SN - **kV** pracuje w układzie

   a) prąd zwarć wielofazowych **kA** przy czasie t=0 w miejscu szyny **kV** w stacji,

   b) prąd ziemnozwarciowy całkowity **A** przy czasie t=..... trwania zwarcia.
9. W zakresie ochrony przeciwprzepięciowej, i izolacji należy stosować aktualnie obowiązujące przepisy i normy.
10. Jako system dodatkowej ochrony od porażeń przyjąć uziemianie w sieci SN, zaś w sieci nn i u odbiorcy samoczynne wyłączanie zasilania w określonym czasie (wg PN-IEC 60364-4-41). Układ pracy sieci nn: TN-C.
11. Wymagany stosunek poboru energii biernej do czynnej w punkcie rozliczeniowym nie może być większy niż tg φ = 0,4.
12. Aby zapewnić kompatybilność z siecią elektroenergetyczną PGE Dystrybucja Białystok Sp. z o.o., urządzenia, instalacje i sieci Podmiotu przyłączane do ww. sieci

Za zgodność z oryginałem

mgr inż. Paweł Kowalska

muszą posiadać parametry mieszczące się w wartościach granicznych określonych w przepisach i normach.

13. Poziom zmienności parametrów technicznych energii elektrycznej w sieci PGE Dystrybucja Białystok Sp. z o.o. mieści się w granicach określonych w Rozporządzeniu Ministra Gospodarki z dnia 04.05.2007 r. w sprawie szczegółowych warunków funkcjonowania systemu elektroenergetycznego.
14. Miejsce rozgraniczenia własności ustala się w miejscu dostarczania energii elektrycznej.
15. Urządzenia do miejsca rozgraniczenia własności jak również układ pomiarowy muszą być dostępne w każdej chwili dla personelu technicznego PGE Dystrybucja Białystok Sp. z o.o.
16. Realizację i zasady pokrywania kosztów inwestycji zostaną określone w umowie o przyłączenie (propozycja umowy w załączeniu).
17. Po zrealizowaniu inwestycji nastąpi przyłączenie wnioskodawcy do sieci na podstawie umowy o przyłączenie.
18. W przypadku wnoszenia przez inwestora zastrzeżeń lub propozycji zmian do treści warunków należy zgłosić to do PGE Dystrybucja Białystok Sp. z o.o. w terminie 1 miesiąca od dnia wydania warunków przed podpisaniem umowy o przyłączenie. Termin ważności warunków (po spełnieniu ww. wymogu) ustalamy na dwa lata od daty ich wystawienia, jeśli w tym czasie nie zostanie zawarta umowa na dostawę energii elektrycznej na przyszłe okresy lub nie został złożony i pozytywnie załatwiony wniosek o przedłużenie terminu ich ważności. Unieważnia się warunki przyłączenia wydane przed datą niniejszego pisma.
19. Dane dodatkowe:

Zakład zapewni dostawę energii elektrycznej.

k/o

PGE Dystrybucja Białystok Sp. z o.o.
Zakład Sieci Suwałki
Wydział Rozwoju i Przyłączania do Sieci
Kierownik
Andrzej Bartoszewicz

Za zgodność z oryginałem
mgr inż. Renata Kuczyńska

Zakład Gospodarki Komunalnej
w Płaskiej
16-326 Płaska

Płaska, dnia 27.10.2008 r.

ROŚ.7033.I-25/08

Urząd Gminy Płaska
16 - 326 Płaska 53

Zakład Gospodarki Komunalnej w Płaskiej odstępuje od zapewnienia dostawy wody do posesji na działce nr 187/4 w miejscowości Jazy obręb geodezyjny Mikaszówka.

W/w miejscowości nie występuje sieć wodociągowa, w związku z powyższym ZGK w Płaskiej nie może zapewnić dostawy wody. Zezwala się na budowę własnego ujęcia wody.

KIEROWNIK
Zakładu Gospodarki Komunalnej
w Płaskiej
Emil Milewski
.....
(podpis)

Zgodność z oryginałem
mgr inż. Renata Kiczyńska

PROJEKT ZAGOSPODAROWANIA TERENU SKALA 1:1000
TEREN TURYSTYCZNO WYPOCZYNKOWY
JAZY - GMINA PŁASKA

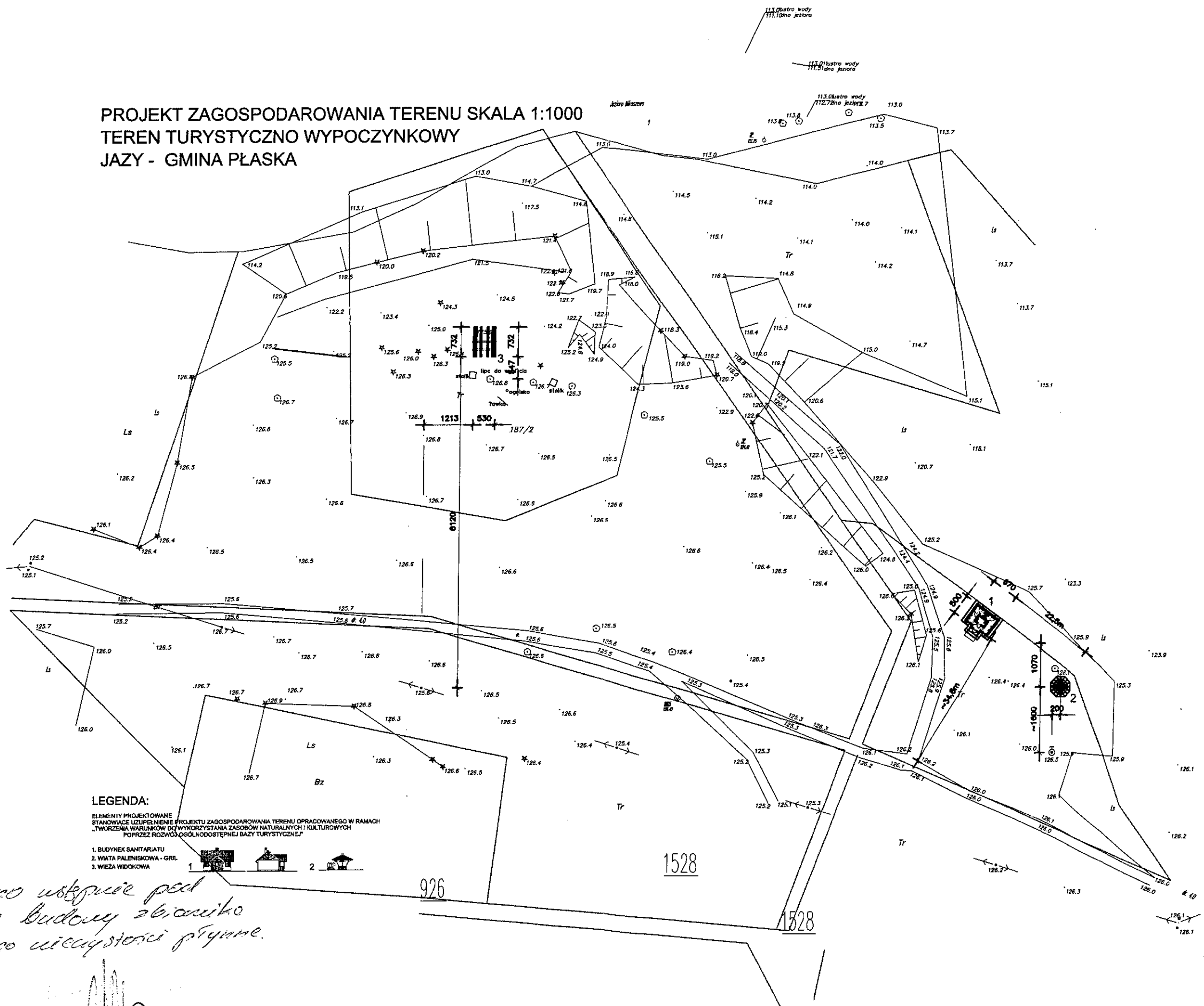

LEGENDA:

ELEMENTY PROJEKTOWANE
STANOWIĄCE UZUPEŁNIENIE PROJEKTU ZAGOSPODAROWANIA TERENU OPRACOWANEGO W RAMACH
„TWORZENIA WARUNKÓW DO WYKORZYSTANIA ZASOBÓW NATURALNYCH I KULTUROWYCH
POPRZEZ ROZWÓJ OGÓLNODOSTĘPNEJ BAZY TURYSTYCZNEJ"

1. BUDYNEK SANITARIATU
2. WIATA PALENISKOWA - GRIL
3. WIEŻA WIDOKOWA

Uzgodniono wstępnie pod warunkiem budowy zbiornika szczelnego na nieczystości płynne.

Za zgodność z oryginałem
mgr inż. Renata Kuczyńska

SKALA	1:1000
NR RYSUNKU	Z
DATA	LISTOPAD 2008 r.

PROJEKT ZAGOSPODAROWANIA TERENU

TEREN TURYSTYCZNO WYPOCZYNKOWY NAD JEZIOREM MIKASZEWO
JAZY, OBRĘB MIKASZÓWKA GMINA PŁASKA DZ. NR 187/4

ARCHITEKTURA	INSTAL.SANIT.	INST.ELEKTR.
mgr inż. arch. P.P.Kuczyński nr upr. proj. b.o. Bl/5/02	mgr inż. R.Kuczyńska nr upr. proj. Bl/87/02	mgr inż. L. Wierzbicki nr upr. GO- 96/75
mgr inż. arch. D.Smiarowski nr upr. proj. b.o. Bl/3/02	mgr inż. A. Urbanowicz nr upr. proj. SUW-1/95	S. Olejnik nr upr. SUW-32/88

TYTUŁ RYSUNKU
NAZWA PRZEDSIĘWZIĘCIA
ADRES INWESTYCJI
PROJEKT
PROJEKTANT nr uprawnień
SPRAWDZAJĄCY nr uprawnień

BIURO PROJEKTOWE PROJECTOR

PROJEKTOR Renata Kuczyńska ul.KRZYWENICKA 83C tel/fax (087) 563-18-14

PRODUKT CHRONIONY USTAWĄ O PRAWIE AUTORSKIM

FORMAT A3 /4200x2100mm./ skala 1:1000

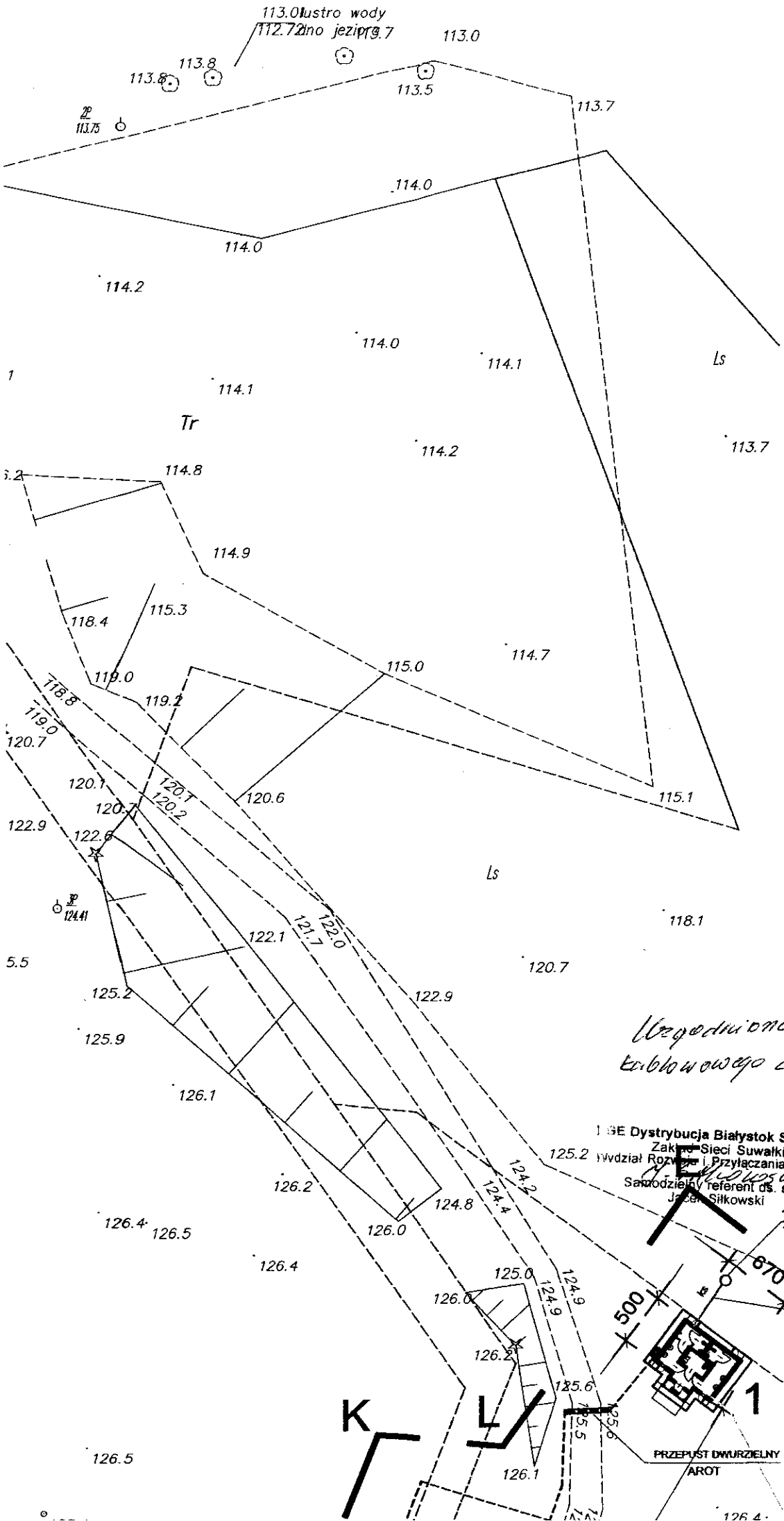

TYTUŁ RYSUNKU	PROJEKT ZAGOSPODAROWANIA TERENU	SKALA	1:500
NAZWA PRZEDSIĘWZIĘCIA	TEREN TURYSTYCZNO WYPOCZYNKOWY NAD JEZIOREM MIKASZEWO	NR RYSUNKU	Z
ADRES INWESTYCJI	JAZY, OBRĘB MIKASZÓWKA GMINA PŁASKA DZ. NR 187/4	DATA	LISTOPAD 2008 r.
PROJEKT	ARCHITEKTURA	INSTAL.SANIT.	INST.ELEKTR.
PROJEKTANT nr uprawnień	mgr inż. arch. P.P.Kuczyński nr upr. proj. b.o. BI/5/02	mgr inż. R.Kuczyńska nr upr. proj. BI/87/02	mgr inż. L. Wierzbicki nr upr. proj. SUW-1/75
SPRAWDZAJĄCY nr uprawnień	mgr inż. arch. D.Smiarowski nr upr. proj. b.o. BI/3/02	mgr inż. A. Urbanowicz nr upr. proj. SUW-1/96	S. Olejnik nr upr. proj. SUW-32/88

BIURO PROJEKTOWE EKTOR

PROJEKTOR Renata Kuczyńska ul.KONIEWICZA 86C tel./fax (087) 563-18-14

PROJEKT CHRONIONY USTAWĄ O PRAWIE AUTORSKIM

GE Dystrybucja Białystok Sp. z o.o.
ul. Elektryczna 13, 15-950 Białystok
Zakład Sieci Suwałki
tel./fax (087) 566 4217, (085) 676 6500
ul. Piaskowa 1, 16-400 Suwałki

Uzgodniono lokalizację z ięcia kablowego ZKP. dn. 19.12.2008r

Za zgodność z oryginałem
mgr inż. Renata Kuczyńska

GE Dystrybucja Białystok Sp. z o.o.
Zakład Sieci Suwałki
Wydział Rozwoju i Przyłączania do Sieci
Samodzielny referent ds. sieci
Jacek Siłkowski

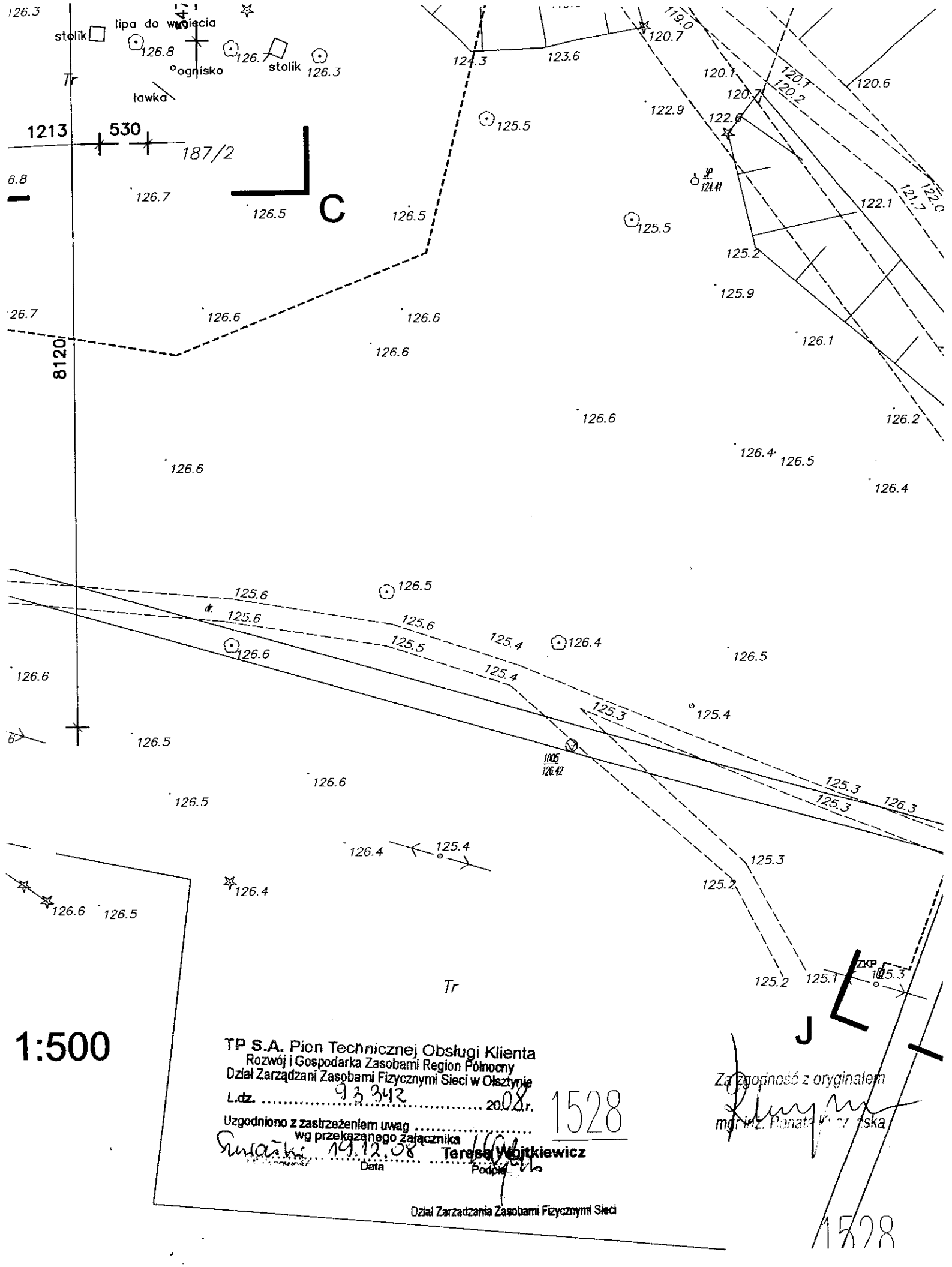

TP S.A. Pion Technicznej Obsługi Klienta
Rozwój i Gospodarka Zasobami Region Północny
Dział Zarządzani Zasobami Fizycznymi Sieci w Olsztynie
L.dz. 93342 20.08 r.

1528

Uzgodniono z zastrzeżeniem uwag .....
wg przekazanego załącznika
Suwałki 19.12.08 Teresa Wojtkiewicz
Data Podpis

Dział Zarządzania Zasobami Fizycznymi Sieci

Za zgodność z oryginałem
mgr inż. Renata [illegible]ska

1528

REGIONALNA DYREKCJA
LASÓW PAŃSTWOWYCH
w Białymstoku

15-424 Białystok, ul. Lipowa 51 tel. 748-18-00, fax. 652-23-73,
e-mail: rdlp@bialystok.lasy.gov.pl

ZZ-2124-63/08

URZĄD GMINY PŁASKA
WPŁYNĘŁO
KANCELARIA OGÓLNA
2008 -12- 05
Ilość zał. ..... Nr poz. 3495
Podpis .....

Białystok, 2 .12.2008r

Urząd Gminy
16-326 Płaska

W odpowiedzi na pisma z dnia 21.11.2008r, znak: BG.7331.II-09/08, oraz z dnia 25.11.2008r, znak: BG.7331.II-10/08, Regionalna Dyrekcja Lasów Państwowych w Białymstoku informuje, że według opinii Kancelarii Radców Prawnych (w załączeniu) nie zachodzi potrzeba wyłączania gruntów leśnych z produkcji pod urządzenia turystyczne w działkach 187/4, 266/1, 362/2. Za urządzenia turystyczne nie może być jednak uznana ścieżka rowerowa. W tym przypadku konieczna jest procedura przeznaczania na cele nierolnicze i nieleśne oraz wyłączenia z produkcji. Dotyczy to ścieżek rowerowych w działkach 50/1 i 66/1 .

Prawa dysponowania gruntem na cele budowlane udziela zarządzające gruntem Nadleśnictwo Płaska.

DYREKTOR

DYREKTOR
Regionalnej Dyrekcji Lasów Państwowych
w Białymstoku
mgr inż. Ryszard Ziembicki

Do wiadomości:

Nadleśnictwo Płaska

Za zgodność z oryginałem
mgr inż. Renata Kruczyńska

Starostwo Powiatowe w Augustowie
ul. 3 Maja 29
16-300 Augustów
tel. 87 643-96-50
fax: 87 643-96-50

Województwo **PODLASKIE**
Powiat **AUGUSTOWSKI**
Gmina **Płaska**
Miejscowość **MIKASZÓWKA**
Jednostka ewidencyjna **200106_2, PŁASKA**
Obręb **0005, MIKASZÓWKA**

Nr kancelaryjny:

WYPIS Z REJESTRU GRUNTÓW

Nr jednostki rejestrowej: **G.3** **KW 2088**

Właściciel, udział: 1/1
SKARB PAŃSTWA

Zarządca, udział: 1/1
PAŃSTWOWE GOSPODARSTWO LEŚNE LASY PAŃSTWOWE NADLEŚNICTWO PŁASKA
Siedziba: 16-326 SUCHA RZECZKA 60

Arkusz mapy	Numer działki	Bliższe określenie położenia	Opisy użytków	Ozn. użyt. i kont. klasyfik.	Powierzchnia użytków w ha	Powierzchnia działki w ha	Nr KW lub oznaczenie innych dokumentów
8	187/4	MIKASZÓWKA,	Lasy Grunty orne	Ls RVI	13.78 0.50	14.28	KW 2088
Id dz: 200106_2.0005.AR_8.187/4 Wartość: -							
				Razem :	14.28	14.28	

Słownie: czternaście ha, dwadzieścia osiem arów

Sporządził(a): Danuta Jaszczyk, według stanu na dzień:2008-11-21

Tylko do użytku służbowego

Z up. STAROSTY
Danuta Jaszczyk
INSPEKTOR

Zgodność z oryginałem
mgr inż. Renata Kruczyńska

INFORMACJA BIOZ

INFORMACJA
DOTYCZĄCA BEZPIECZEŃSTWA I OCHRONY ZDROWIA

TEREN TURYSTYCZNO - WYPOCZYNKOWY
NAD JEZIOREM MIKASZEWO

ADRES INWESTYCJI:

DZIAŁKA O NUMERZE GEODEZYJNYM 187/4 JAZY GMINA PŁASKA

INWESTOR:

GMINA PŁASKA 16-326 PŁASKA 53

PROJEKTANT

MGR INŻ. ARCH. PIOTR P. KUCZYŃSKI
„PROJEKTOR'' RENATA KUCZYŃSKA
UL. NONIEWICZA 85C

ZAWARTOŚĆ OPRACOWANIA

I.1. Zakres robót i kolejność realizacji.

I.2. Wykaz istniejących obiektów.

I.3. Wykaz elementów zagospodarowania terenu, mogących spowodować zagrożenie.

I.4. Wykaz przewidywanych zagrożeń podczas realizacji robót.

I.5. Wykaz sposobu instruktażu przed przystąpieniem do realizacji robót szczególnie.

I.6. Wykaz środków zapobiegawczych – technicznych i organizacyjnych.

I.7. Wytyczne dla kierownika budowy.

INFORMACJA DOTYCZĄCA BEZPIECZEŃSTWA I OCHRONY ZDROWIA

I.1) ZAKRES ROBÓT I KOLEJNOŚĆ REALIZACJI:

1. roboty rozbiórkowe (istniejące zdewastowane elementy małej architektury)
2. wykonanie robót ziemnych – wykopy pod ławy i stopy fundamentowe obiektów
3. wykonanie sieci zewnętrznych
4. wykonanie robót ziemnych (podbudowy nawierzchni)
5. wykonanie robót wykończeniowych

I.2) WYKAZ OBIEKTÓW ISTNIEJĄCYCH W SĄSIEDZTWIE INWESTYCJI:

1. istniejące obiekty drewniane małej architektury

I.3) WSKAZANIE ELEMENTÓW ZAGOSPODAROWANIA TERENU STWARZAJĄCYCH LUB MOGĄCYCH SPOWODOWAĆ ZAGROŻENIA,

1. istniejące sieci w zakresie opracowania szczególnie sieci elektroenergetyczne

I.4) WSKAZANIE PRZEWIDYWANYCH ZAGROŻEŃ PODCZAS REALIZACJI ROBÓT – Z OKREŚLENIEM ICH SKALI, RODZAJU, MIEJSCA ORAZ CZASU WYSTĘPOWANIA:

1. roboty ziemne – wykopy wąsko i szeroko przestrzenne
2. roboty fundamentowe
3. obsługa sprzętu mechanicznego
4. składowanie materiałów, wyrobów i urządzeń
5. prace prowadzone na wysokości, w szczególności powyżej 5m.
   - skala – mała,
   - rodzaj – zagrożenie zdrowia lub życia ludzi,
   - miejsce i czas – na terenie budowy w trakcie wykonywania prac.

I.5) WSKAZANIE SPOSOBU INSTRUKTAŻU PRZED PRZYSTĄPIENIEM DO REALIZACJI ROBÓT SZCZEGÓLNIE NIEBEZPIECZNYCH:

- **każdorazowe wykonywanie instruktażu stanowiskowego – BHP**

I.6) WSKAZANIE ŚRODKÓW ZAPOBIEGAWCZYCH, TECHNICZNYCH I ORGANIZACYJNYCH:

- **sprzęt i odzież ochrony osobistej pracownika adekwatne do zagrożenia na danym stanowisku pracy, bezwzględne przestrzeganie przepisów BHP.**

I.7) WYTYCZNE DLA KIEROWNIKA BUDOWY

- Ogrodzenie terenu budowy zgodnie z przepisami
- Oznakowanie terenu budowy
- Wyznaczenie i oznakowanie miejsca na składowanie materiałów budowlanych
- Przechowywanie materiałów budowlanych zgodnie z zaleceniami producenta
- Rozmieszczenie urządzeń przeciwpożarowych
- Rozmieszczenie sprzętu ratunkowego
- Lokalizacja pomieszczeń higieniczno – sanitarnych
- Rozmieszczenie placów produkcji pomocniczej
- Ścisły nadzór nad prowadzeniem kolejnych etapów robót
- Instruktaż dla pracowników

Opracował:
mgr inż. arch. Piotr P. Kuczyński
BŁ/5/02

PROJEKT ZAGOSPODAROWANIA TERENU

OPIS PROJEKTU ZAGOSPODAROWANIA TERENU

1. DANE OGÓLNE

1.1. Przedmiot inwestycji:

Przedmiotem inwestycji jest zagospodarowanie działki 187/4 poprzez budowę elementów małej architektury: wieży widokowej obszar ABCD (wg odrębnego opracowania), **budynku sanitariatu, oraz wiaty gilowej obszar oznaczony EFGHIJKL w części graficznej – przedmiot niniejszego opracowania**, które stanowią uzupełnienie projektu zagospodarowania tejże działki z roku 2007 opracowanego w ramach **„Tworzenia warunków do wykorzystania zasobów naturalnych i kulturowych poprzez rozwój ogólnodostępnej bazy turystycznej"**. W skład opracowania w.w. projektu wchodziły elementy małej architektury, takie jak: wiaty z siedziskami, przebieralnia plażowa, plac zabaw dla dzieci, projekt oświetlenia terenu a także projekt pomostów drewnianych na brzegu jeziora Mikaszewo w rejonie przyległym do północnej granicy terenu stanowiącego przedmiot opracowania.

1.2. Inwestor:

Gmina Płaska 16-326 Płaska 53

1.3. Adres inwestycji

Działka o numerze geodezyjnym 187/4 Mikaszówka gmina Płaska

1.4. Biuro autorskie:

PROJEKTOR Pracownia Projektowa z siedzibą przy ul. T. Noniewicza 85C w Suwałkach.

1.5. Podstawa opracowania:

- Wypis z miejscowego planu zagospodarowania przestrzennego.
- Mapa sytuacyjno-wysokościowa w skali 1:500

1.6. Zestawienie powierzchni działki nr 187/4 – powierzchnia działki – 14,28ha

powierzchnia terenu inwestycji ok. 4040 m² - w tym:

OBSZAR ABCD - wg odrębnego opracowania	1600m²
OBSZAR EFGHIJKL - SANITARIAT I WIATA GILOWA	**2440m²**
• **pow. zabudowy obiektów**	**73 m²**
• **w tym budynek sanitariatu**	**35m²**
• **wieża widokowa**	**ok.. 35m²**
• **pow. placów, dróg i dojść nieutwardzonych w obrębie inwestycji**	**ok. 700 m²**
• **pow. terenów zielonych**	**ok. m²**

2. STAN ISTNIEJĄCY:

2.1. Lokalizacja inwestycji.

Działka nr geodezyjny nr 187/4 nad jeziorem Mikaszewo gmina Płaska, (obszar położony w sąsiedztwie wjazdu na teren inwestycji).

2.2. Zabudowa.

2.2.1 Zabudowa przedmiotowej działki.

Na terenie objętym granicami inwestycji nie ma usytuowanych żadnych obiektów budowlanych.

Wyjątek stanowi drewniana wiata gospodarcza zlokalizowana na terenie przyległym do brzegu jeziora Mikaszewo. Teren w kilku miejscach urozmaicony elementami małej architektury. W części południowej obszar częściowo zajęty przez wydzielone pole gry do piłki siatkowej oraz nieregularne pole gry do piłki nożnej (łąka z bramkami).

2.2.2. Zabudowa sąsiadująca.

W sąsiedztwie terenu inwestycji brak obiektów budowlanych

2.3. Istniejące uzbrojenie.

Przez teren inwestycji przebiega napowietrzna linia elektroenergetyczna, w sąsiedztwie znajduje się też studnia wiercona.

2.4. Komunikacja.

Dojazd do terenu z nieutwardzonej – żwirowej drogi prowadzącej do drogi Płaska - Mikaszówka

2.5. Warunki gruntowe.

Występujące w miejscu usytuowania projektowanych obiektów podłoże gruntowe - na podstawie oględzin - należy określić jako odpowiednie do bezpośredniego posadowienia niewielkich obiektów - z uwagi na usytuowanie terenu inwestycji w pobliżu jeziora istnieje możliwość miejscowego zalegania pokładów nieodpowiednich do bezpośredniego posadowienia (np. torf , namuły). W ww. wypadku niezbędne jest powiadomienie projektantów w celu dokonania korekt i zmian przyjętych rozwiązań posadowienia.

2.6. Zieleń.

Teren inwestycji położony jest w większości na polanach i nad brzegiem jeziora w kilkudziesięcioletnim lesie iglastym.

3. ZAKRES OPRACOWANIA

3.1. Zagospodarowanie terenu:

Zagospodarowanie terenu pod względem funkcjonalnym zasadniczo nie zmienia się pod względem funkcjonalnym - teren aktualnie wykorzystywany jest jako wypoczynkowy, projektuje się infrastrukturę która ma na celu zwiększenie walorów użytkowych oraz kulturowych użytkowanego miejsca. Głównymi elementami zagospodarowania są: wieża widokowa (obiekt wg odrębnego opracowania), **budynek sanitariatu, wiata grilowa** oraz elementy małej architektury z poprzedniego projektu zagospodarowania terenu: wiaty z siedziskami, wiata grilowa, przebieralnia oraz osłona miejsca gromadzenia odpadków, a także zespół pomostów na jeziorze Mikaszewo.

3.2 Projektowana zabudowa terenu (dz. nr 187/4)

Elementy zagospodarowania terenu z poprzedniego opracowania:

- *Wiatay z ławkami na 8osób*
- *Wiata grilowa*
- *Tablica informacyjna*
- *Konfekcjonowany stojak na rowery*
- *Śmietnik z obudową*
- *Osłony toalet przenośnych typu TOY TOY*
- *Przebieralnia plażowa*
- *Pomosty drewniane – Jezioro Mikaszewo.(wg poprzedniego opracowania)*

Elementy z projektowane:

- Wieża widokowa (wg odrębnego opracowania)
- **Budynek sanitariatu**
- **Wiata grilowa**

4. Uzbrojenie elektryczne.

4.1.1. Zasilanie elektryczne.

Zasilanie budynku sanitariatu wg cz. elektrycznej opracowania

4.1.2. Oświetlenie terenu.

Nie dotyczy.

5. Uzbrojenie sanitarne

5.1.1 Opis przyłącza wodociągowego.

Wg części sanitarnej opracowania przyłącze do budynku sanitariatu ze studni istniejącej.

5.1.2 Opis kanalizacji sanitarnej

Wg części sanitarnej opracowania przyłącze do budynku sanitariatu z odprowadzeniem do bezodpływowego zbiornika szczelnego na ścieki.

5.1.4 Kanalizacja deszczowa.

Deszczówkę z połaci dachowych odprowadzono bezpośrednio z dachu – okapami i rurami spustowymi - na teren przyległy w granicach inwestycji.

6. Zieleń:

Ze względu na położenie terenu w miejscu o dużej intensywności zadrzewienia, projekt nie przewiduje nasadzeń roślinnych.

7. Ukształtowanie terenu:

Przewiduje się całkowitą adaptację ukształtowania terenu inwestycji.

8. Urządzenia drogowe

Przewiduje się dojście i dojazd do terenu z istniejącej drogi gruntowej.

9. Urządzenia gromadzenia odpadków stałych

Wykorzystuje się śmietniki – w obudowie – osłonie - na dwa pojemniki zamykane na nieczystości z okresowym wywozem odpadków do zakładu utylizacji zaprojektowane we wcześniejszym opracowaniu projektu zagospodarowania terenu.

10. Ogrodzenie terenu inwestycji

Przedmiotowego opracowania nie dotyczy.

11. Ochrona środowiska

Przedmiotowa inwestycja nie ma negatywnego oddziaływania na środowisko.

E. BILANS TERENU INWESTYCJI:

Ogólna powierzchnia terenu inwestycji.....4040m^2

1) Powierzchnia terenu inwestycji OBSZAR ABCD.....1600 m^2
2) Powierzchnia terenu inwestycji OBSZAR EFGHIJKL.....2440 m^2
3) Powierzchnia zabudowy projektowanych obiektów .....: ..... -73 m^2
4) Pow. placów, dróg i dojść .....ok. 700 m^2
5) Pow. terenów zielonych..... ok.3270 m^2

Opracował:

mgr inż. arch. Piotr P. Kuczyński
B/5/02

LEGENDA:

ELEMENTY PROJEKTOWANE
STANOWIĄCE UZUPEŁNIENIE PROJEKTU ZAGOSPODAROWANIA TERENU OPRACOWANEGO W RAMACH
„TWORZENIA WARUNKÓW DO WYKORZYSTANIA ZASOBÓW NATURALNYCH I KULTUROWYCH
POPRZEZ ROZWÓJ OGÓLNODOSTĘPNEJ BAZY TURYSTYCZNEJ"

A.B.C.D... - GRANICE TERENU INWESTYCJI (WIEŻA WIDOKOWA) WG ODRĘBNEGO OPRACOWANIA
E.F.G.H..L- GRANICE TERENU INWESTYCJI (SANITARIAT,GRIL) PRZEDMIOT OPRACOWANIA

1. BUDYNEK SANITARIATU
2. WIATA PALENISKOWA - GRIL
3. WIEŻA WIDOKOWA

- PROJ. PRZYŁ. WODOCIĄGOWE PE40mm
- PROJ. PRZYŁ. ks. Ø160
- Sz PROJ. ZBIORNIK SZCZELNY
- ISTN. STUDNIA WODOCIĄGOWA
- PROJ. LINIA KABLOWA
- ZKP PROJ. ZŁĄCZE KABLOWE

Orientacja

nazwisko imię, adres	nr działki	powierzchnia
Właściciel: Skarb Państwa Zarządca: Państwowe Gospodarstwo Leśne Lasy Państwowe Nadleśnictwo Płaska	187/4	14.2800 ha

MAPA SYTUACYJNO - WYSOKOŚCIOWA
SKALA 1 : 500
(DO CELÓW PROJEKTOWYCH)

Niniejszą mapę sporządzono na podstawie istniejących materiałów stanowiących zasób ośrodka oraz pomiaru uzupełniającego z roku 2007

Kierownik roboty geod. upr. RYSZARD MYSZCZYŃSKI

OBRĘB : MIKASZÓWKA GMINA : PŁASKA

Ark. nr 225.241.193
Mapa aktualna na dzień : 21.11.2007 r.
Sejny. dnia 21.11.2007 r.
L.ks. zam. 8059/301/2007

Wszystkie obiekty budowlane podlegają wytyczeniu przez jednostki wykonawstwa geodezyjnego lub osoby fizyczne posiadające zezwolenie na wykonywanie robót geodezyjnych.

PROJEKT ZAGOSPODAROWANIA TERENU SKALA 1:500
TEREN TURYSTYCZNO WYPOCZYNKOWY
JAZY - GMINA PŁASKA

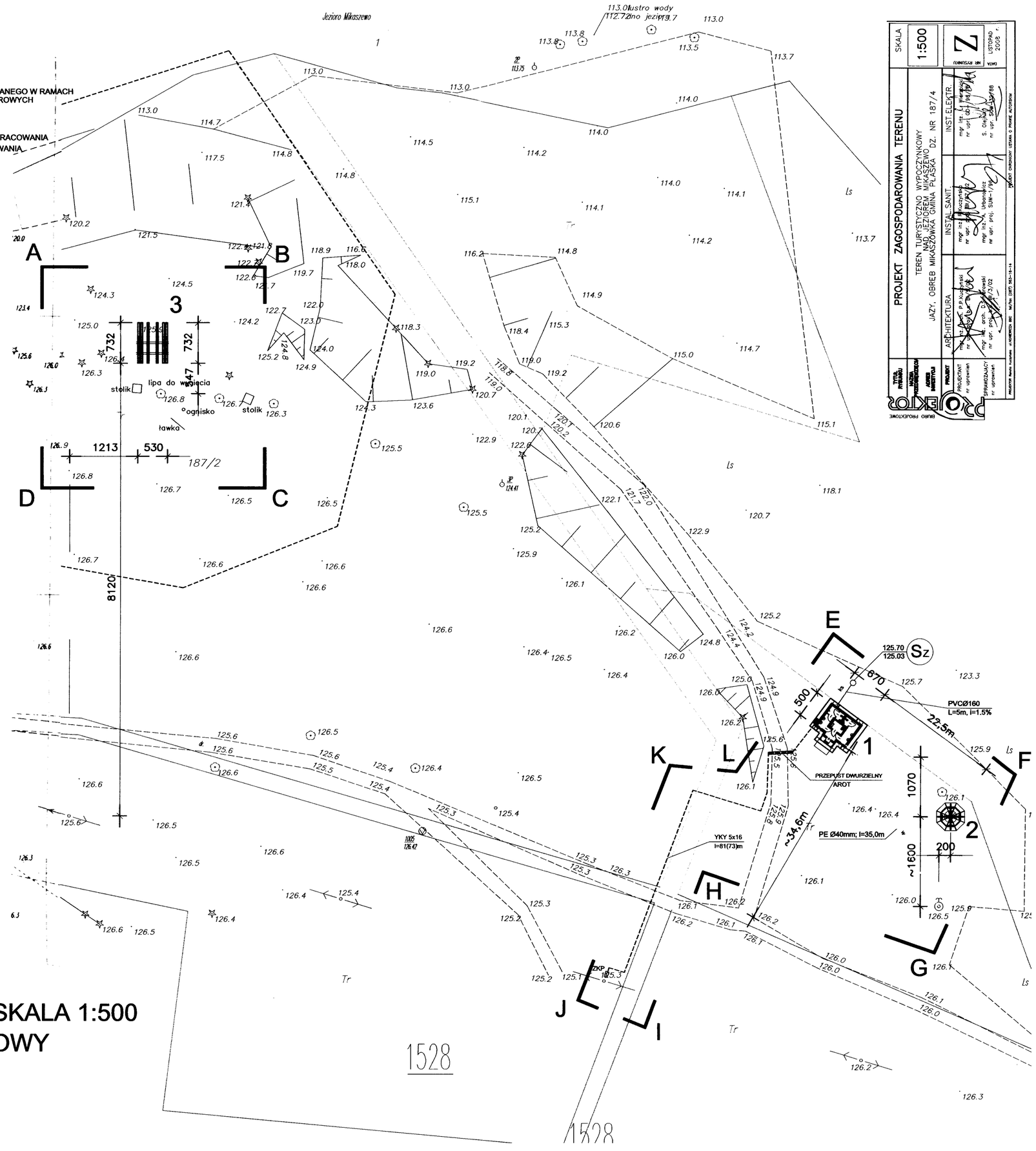

SKALA	1:500
NR RYSUNKU	Z
DATA	LISTOPAD 2008 r.

PROJEKT ZAGOSPODAROWANIA TERENU

TEREN TURYSTYCZNO WYPOCZYNKOWY NAD JEZIOREM MIKASZEWO
JAZY, OBRĘB MIKASZÓWKA GMINA PŁASKA DZ. NR 187/4

INST. ELEKTR. — mgr inż. J. Kiełczewski, nr upr. OE/1/48/84
INSTAL. SANIT. — mgr inż. J. Kiełczewski, nr upr. SOM-1/98; mgr inż. L. Urbanowicz, nr upr. proj. SUM-1/98
ARCHITEKTURA — mgr inż. arch. P.P. Kozłowski, nr upr. 2/3/02; mgr inż. arch. D. Sawicki, nr upr. proj. 2/3/02

TYTUŁ RYSUNKU
NAZWA PRZEDSIĘWZIĘCIA
ADRES INWESTYCJI
PROJEKT
PROJEKTANT nr uprawnień
SPRAWDZAJĄCY nr uprawnień
BIURO PROJEKTOWE

PROJEKTOR Beata Kozłowska ul.CHOREWICA 59C tel/fax (087) 563-16-14

PROJEKT CHRONIONY USTAWĄ O PRAWIE AUTORSKIM

ZAWARTOŚĆ OPRACOWANIA:

I. Opis techniczny dotyczący uzbrojenia terenu
II. Opis techniczny instalacji wewnętrznych sanitariatu
III. Część graficzna

Z1. Profil przyłącza wodociągowego do budynku sanitariatu skala 1:100/100
Z2. Profil przyłącza k.s. do bud. sanitariatu skala 1:100/250

OPIS TECHNICZNY PROJEKTU BUDOWLANEGO SANITARNEGO UZBROJENIA TERENU TURYSTYCZNO – WYPOCZYNKOWEGO I INSTALACJI WEWNĘTRZNYCH SANITARIATU NAD JEZIOREM MIKASZEWO GM. PŁASKA JAZY dz. nr 187/4

I. UZBROJENIE TERENU CZĘŚĆ SANITARNA

I.A. DANE OGÓLNE:

1. Inwestor: URZĄD GMINY PŁASKA
2. Inwestycja: UZBROJENIE SANITARNE TERENU TURYSTYCZNO WYPOCZYNKOWEGO NAD JEZIOREM MIKASZEWO
3. Adres budowy: JAZY dz. nr 187/4
4. Autorzy projektu: mgr inż. Renata Kuczyńska
   mgr inż. Lidia Orłowska

I.B. PRZEDMIOT INWESTYCJI

Tematem projektu zagospodarowania jest wykonanie uzbrojenia terenu turystyczno – wypoczynkowego nad jeziorem Mikaszewo gm. Płaska

Niniejsze opracowanie obejmuje dokumentację projektową na:

- przyłącze k.s. do budynku sanitariatu,
- przyłącza wod. do budynku sanitariatu.

I.C. STAN ISTNIEJĄCY

Obszar inwestycji objęty planem, stanowi własność UG w Płaskiej.

Teren po trasie proj. sieci sanitarnych nie posiada drzew ani innych obiektów będących do likwidacji bądź wycinki. Na w/w terenie nie występują żadne media

Teren inwestycji objęty projektem zagospodarowania terenu oscyluje w przedziale rzędnych 124.9 – 126.50 m n.p.m. (maksymalna deniwelacja terenu dochodzi do 1,6 m).

I.C.1. Warunki gruntowo – wodne

Inwestor nie dysponuje badaniami gruntu terenu inwestycji. Na podstawie wizji lokalnej przyjęto, iż teren pod względem geologiczno - inżynierskim nadaje się do posadowienia przewidzianych elementów uzbrojenia zewnętrznego.

W przypadku występowania warunków gruntowo - wodnych nie pozwalających na bezpośrednie posadowienie uzbrojenia sposób prowadzenia prac ziemnych należy skonsultować z projektantem.

I.D. STAN PROJEKTOWANY

I.D.1. Podstawa i zakres opracowania

Podstawę opracowania stanowi zlecenie i umowa zawarta pomiędzy Pracownią Projektową „PROJEKTOR" a Inwestorem.

Projekt opracowano w oparciu o:

- projekt zagospodarowania terenu,
- wtórnik z mapy terenu – skala 1:500,
- uzgodnienia branżowe,
- PN, BN i wytyczne projektowania sieci sanitarnych,
- wizje lokalną terenu,

Opracowanie obejmuje sporządzenie projektu budowlanego przyłącza wodociągowego i kanalizacji sanitarnej nad jeziorem Mikaszewo, gm. Płaska.

I.D.2. Opis przyłącza wodociągowego

Woda do projektowanego budynku sanitariatu zlokalizowanego na działce 187/4 doprowadzona będzie z istn. studni znajdującej się na działce Inwestora.

Teren otaczający studnię w pasie o szerokości, co najmniej 1 m licząc od zewnętrznej obudowy studni, powinien być pokryty nawierzchnią utwardzoną, ze spadkiem 2% w kierunku zewnętrznym.

Przyłącze wodociągowe projektuje się z rur PE o średnicy ϕ40 mm L=35,0 m szeregu SDR 13,6 odpornych na ciśnienie o wartości 1 MPa. Rurociąg wykonać z rur wodociągowych posiadających aprobatę COBRI INSTAL i PHZ.

Przejście pod fundamentem wykonać w rurze ochronnej stalowej ϕ65 mm a przestrzeń między rurociągiem wypełnić pianką poliuretanową.

1.5. Przyłącze kanalizacji sanitarnej

Wyjście z budynku za pomocą przykanalika z rur kielichowych PVC ϕ160 łączonych na uszczelki gumowe. Długość przyłącza ks wynosi L = 5,0 m, spadek przyjęto i =1,5%.

Wyjście z budynku do zbiornika szczelnego z polietylenu o poj. V= 5m^3. Odcinek 5 m do studzienki rewizyjnej ocieplić 30 cm warstą żużla.

Przykanalik ułożyć na podsypce piaskowo - żwirowej o gr. 10 cm, oraz obsypać na wysokość 30 cm ponad wierzch rury wraz z zagęszczeniem. Przykanalik włączyć do zbiornika szczelnego PE firmy PIPELIFE zlokalizowanego na przedmiotowej działce.

Zbiornik wykonany z PE jest monolityczny, w którym nie stosuje się połączeń zgrzewanych, odporny na ścieki i środowisko gruntowe.

Prowadzenie przewodu, średnica, spadek - zgodnie z częścią graficzną opracowania.

Przejścia przez ściany należy wykonać w tulejach ochronnych zgodnie z PN-64/B-0400 i KB8-13.2/44/B-18.

Po ułożeniu przewodu w wykopie należy zabezpieczyć go przed przesunięciem. Nie zasypywać przed wykonaniem inwentaryzacji geodezyjnej.

I.D.5. Opis robót ziemnych, kolizje z istn. uzbrojeniem

W przypadku znalezienia się istniejących sieci, urządzeń podziemnych i ogrodzeń w kącie odłamu wykopu należy zabezpieczyć je przed uszkodzeniem lub osunięciem się do wykopu poprzez częściowe oszalowanie, podparcie lub mocowanie.

Zasypywanie wykopów warstwami: do wys. 50cm ponad rurociągi ręcznie następnie mechanicznie warstwami z zagęszczeniem każdej warstwy. Po zakończeniu robót ziemnych należy doprowadzić teren do pierwotnego stanu (odtworzenie nawierzchni).

I.D.6. Zieleń

Nie przewidziano żadnych wycinek istniejącego drzewostanu.

I.D.7. Uwagi końcowe

Sieć wodociągową poddać próbie szczelności, wytrzymałości oraz płukaniu i dezynfekcji.

Wytyczenia tras przebiegu sieci i lokalizacji obiektów sieciowych powinna dokonać osoba uprawniona. Sieci sanitarne podlegają przed zasypaniem odbiorowi technicznemu i inwentaryzacji geodezyjnej poprzez odpowiednie służby.

Całość robot prowadzić zgodnie z przepisami BHP i „Warunkami wykonania i odbioru robot budowlano – montażowych, cz. II – Instalacje Sanitarne" oraz z wytycznymi montażu ..." procedura rur i urządzeń.

OPRACOWAŁ:

mgr inż. Renata Kuczyńska BŁ/8702

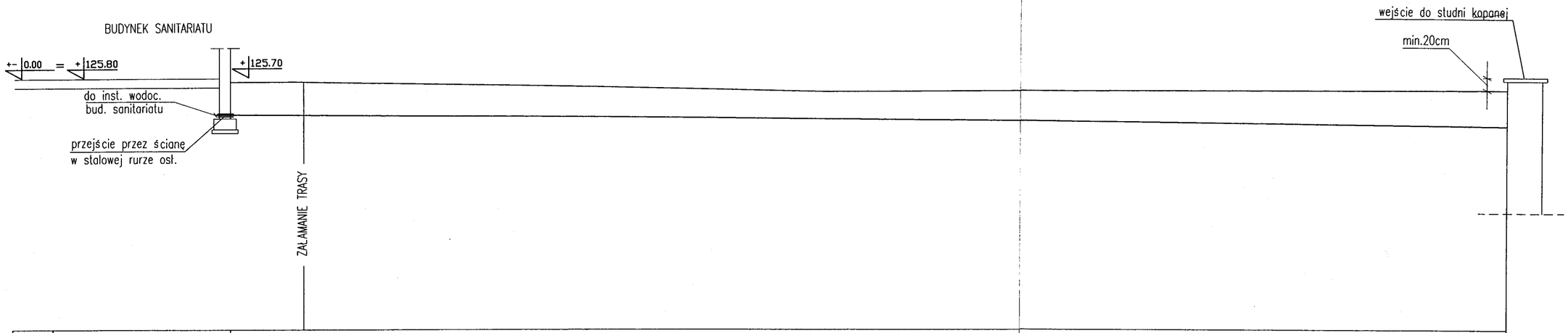

Rzędna	Teren istniejący m n.p.m	125.70	126.50
	Teren projektowany m n.p.m	125.70	126.50
	Dno przewodu m n.p.m	124.80	125.90
Średnica / Spadek [%]		PE 40	
Zagłębienie [m]		0.90m	1.00m
Długość [m]		35.00 m	

0.00 35.00

FORMAT A3 /4200x2100mm/ skala 1:***

SUWAŁKI, NOWEWCZA 48/55 tel/fax/087/5656996

PRACOWNIA PROJEKTOWA PROJEKTOR

TYTUŁ RYSUNKU	PROFIL PRZYŁ. WODOCIĄGOWEGO	SKALA 1:100/100
NAZWA PRZEDSIĘWZIĘCIA	TEREN TURYSTYCZNO WYPOCZYNKOWY NAD JEZIOREM MIKASZEWO	
ADRES INWESTYCJI NR GEDEZYJNY	JAZY dz. nr 187/4	NR RYSUNKU 1/Z
PROJEKT	PROJEKT ZAGOSPODAROWANIA TERENU	
PROJEKTANT	PRZYŁ. mgr inz. Renata Kuczyńska / SPR. mgr inz. ANDRZEJ URBANOWICZ	
nr uprawnień	BL/87/02 / SUW-1/85	DATA LISTOPAD 2008 r.
podpis		

PROJEKT CHRONIONY USTAWĄ O PRAWIE AUTORSKIM

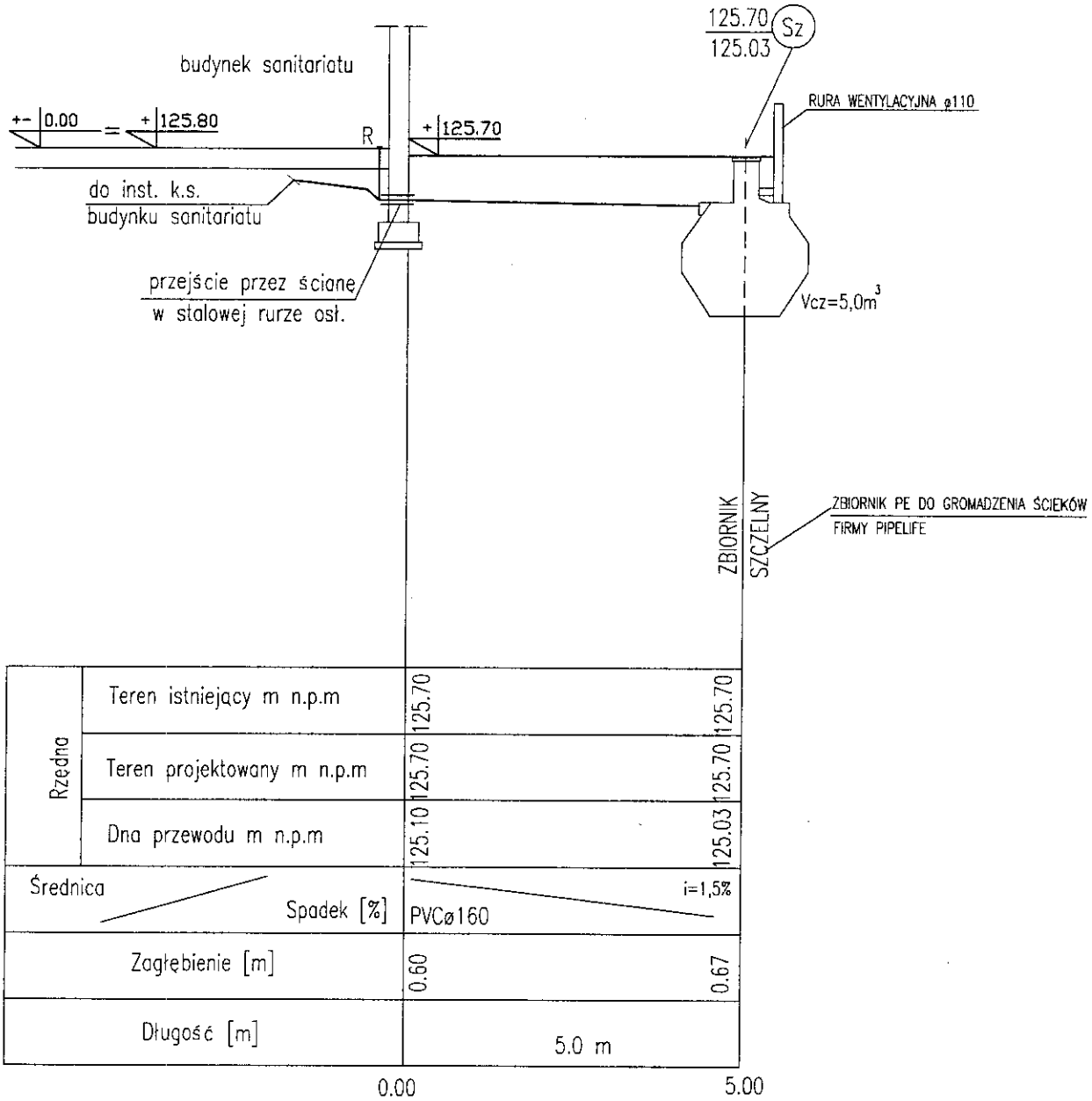

FORMAT A4 /2100x2970mm/ skala 1:100

SUWAŁKI_NOWIEWICZA_48/55_tel/fax/087/5666896

PRACOWNIA PROJEKTOWA PROJEKTOR

TYTUŁ RYSUNKU	PROFIL PRZYŁĄCZA K.S.	SKALA 1:100/100
NAZWA PRZEDSIEWZIĘCIA	TEREN TURYSTYCZNO WYPOCZYNKOWY NAD JEZIOREM MIKASZEWO	
ADRES INWESTYCJI NR GEDEŻYJNY	JAZY dz. nr 187/4	NR RYSUNKU 2/Z
PROJEKT	PROJEKT ZAGOSPODAROWANIA TERENU	
PROJEKTANT nr uprawnień podpis	PRO mgr inż. Renata Kuczyńska BL/87/90	SPR. mgr inż. ANDRZEJ URBANOWICZ SUW-1/96
	PROJEKT CHRONIONY USTAWĄ O PRAWIE AUTORSKIM	DATA LISTOPAD 2008 r.

PROJEKT ARCHITEKTONICZNO - BUDOWLANY

BUDYNEK SANITARIATU

PROJEKT ARCHITEKTONICZNO-BUDOWLANY
SANITARIAT
TEREN TURYSTYCZNO – WYPOCZYNKOWY NAD JEZIOREM MIKASZEWO
JAZY GM. PŁASKA DZ. 187/4

1. DANE OGÓLNE :

1) Inwestor: **Gmina Płaska, 16-326 Płaska 53**
2) Inwestycja: **Budowa sanitariatu na terenie turystyczno – wypoczynkowym nad jeziorem Mikaszewo**
3) Adres inwestycji: **Jazy, gm. Płaska działka numer 187/4**

Zespół autorski :
mgr inż. arch. Piotr Przemysław Kuczyński
mgr inż. arch. Dariusz Śmiarowski

4)Podstawa opracowania
- Wypis z miejscowego planu zagospodarowania przestrzennego
- Mapa sytuacyjno-wysokościowa w skali 1:500
- wizje lokalne i pomiary terenowe na potrzeby niniejszego opracowania

2. ZESTAWIENIE WIELKOŚCI LICZBOWYCH PRZEDMIOTOWEGO OBIEKTU

Budynek sanitariatu

1) Powierzchnia zabudowy : ..... 35,0 m^2
2) Powierzchnia użytkowa..... 27,8 m^2
3) Długość / szerokość / wysokość (rzeczywista)..... 6,7x5,0x ~5,0m
4) Kubatura ..... 120 m^3

3.0 OPIS OGÓLNY

Przedmiotem inwestycji jest sanitariat – część składowa założenia uzupełniającego teren turystyczno – wypoczynkowy nad jeziorem Mikaszewo.

3.1 OPIS FUNKCJI I PROGRAMU

Zgodnie z zaleceniami i potrzebami inwestora w projektowanym budynku mieści się szalet z wyodrębnionymi częściami :

- Dla kobiet: miska ustępowa oraz dwie umywalki
- Dla mężczyzn: miska ustępowa, pisuar oraz dwie umywalki
- Dla osoby osób niepełnosprawnych – jedna wyodrębniona kabina z niezbędnymi elementami wyposażenia

3.0. 0. OPIS CZĘŚCI ARCHITEKTONICZNEJ PROJEKTU

3.1.0. OPIS OGÓLNY CZĘŚCI ARCHITEKTONICZNEJ PROJEKTU BUDOWLANEGO

Projektuje się budynek na planie prostokąta z wysuniętym w części środkowej ryzalitem – gankiem – z częściowym podcieniem – ochronnym przed opadami. Klasyczna forma z idealną symetrią oraz fasadą frontową w pełni nawiązuje do budownictwa tradycyjnego. Budynek parterowy, dostępny z poziomu otaczającego terenu, nie podpiwniczony, przykryty częściowo dachem wentylowanym częściowo stropodachem (sufit pochyły w pomieszczeniach). Ściany zewnętrzne nadziemia powyżej poziomu gruntu z bloczka betonu komórkowego. Budynek

projektowany jako sezonowy, nie ogrzewany.

3.2.0 ELEMENTY WYKOŃCZENIA ZEWNĘTRZNEGO:

3.2.1. Wykończenie ścian zewnętrznych

- Mozaikowy tynk strukturalny GRAMAPLAST na betonowych cokołach – zwieńczeniach ścian fundamentowych
- Malowany tynk (farba na bazie żywicy akrylowej TERRADOLOR PLAST X, kolor 400B lub 400C) wapienno – cementowy nakrapiany z kielni.
- Deska szalówka 2,5cm łączona na przylgę na ganku oraz jako deskowanie szczytów
- Cokół oraz powierzchnie betonowe – podjazd – przy ganku wejściowym licowane płytkami kamiennymi gr. 3-4cm

3.2.2. Pokrycie dachu: Wiór osikowy darty w ilości warstw min. 12 na łatach w rozstawie 35cm, uodporniony ogniowo do stanu trudno zapalności (np. środkami zastosowań **zewnętrznych** OGNIOCHRON, KROMOS B-796, OCEAN 411B

3.2.3. Obróbki blacharskie, podsufitka :

Projektuje się obróbki blacharskie z blachy w postaci pasa okapowego oraz jako obróbki blacharskie okienne.
Projektuje się ażurową podsufitkę z desek gr. 18-22mm drewnianych bitych do kleszczy, łączonych na wpust i pióro . Przed montażem deski należy uodpornić ogniowo.

3.2.4. Rynny i rury spustowe:

Rynny dachowe projektuje się z blachy ocynkowanej 120mm i rury spustowe z tego samego materiału ∅ 100mm lub blachy ocynkowanej wymiarów odpowiednio 150 oraz 120 w ilości 4 sztuk. Rozmieszczenie i ilość wg rys. rzutu dachu. Kolorystyka w ramach nadzoru autorskiego.

3.2.5. Stolarka drzwiowa i okienna:

Projektuje się drzwiową stolarkę indywidualną stolarką z drewna klejonego. Drzwi zewnętrzne na ramiakach z opierzeniem struganym, szklenie okien szkłem bezpiecznym. Wszystkie wymiary okien należy „zdjąć z natury" po wymurowaniu ścian i założeniu nadproży. Wszystkie okna uchylno – rozwieralne, z drewna klejonego. Dopuszcza się zmianę materiału okien na PVC z obustronną powłoką drewnopodobną.

3.2.6. Parapety zewnętrzne: Obróbka blacharska z blachy stalowej ocynkowanej.

3.2.7. Dojścia do kominów wentylacyjnych

Ze względu na małą wysokość obiektu, brak poddaszy, dostępność do elementów dachowych (wywietrzniki dachowe) zakłada się z dostawianych czasowo, rozkładanych drabin. Rezygnuje się z klamer i dojść stałych oraz wyłazu dachowego, ze względu na zbyt dużą dostępność osób niepowołanych. Wejście na połać dachu z dostawianej drabiny (h okapu 240cm ponad poziom terenu) i dojście za pomocą ławy kominiarskiej w postaci deski z nadbitkami.

3.3.0. ELEMENTY WYKOŃCZENIA "WEWNĘTRZNEGO"

3.3.1. Posadzki

- W pom. higieniczno - sanitarnych terakota z wykończeniem anty poślizgowym.
- powierzchnie komunikacyjne (sień) gres z wykończeniem antypoślizgowym.

3.3.2. Parapety wewnętrzne - brak – obróbka terakotą.

3.3.3.Okładziny ścian

- w pomieszczeniu higieniczno-sanitarnym, płytki ceram. na zaprawie klejowej do wys. 200 cm
- ściany szczytowe oraz pomieszczenie ganku na konstrukcji szkieletowej deska szalówka 2,5cm łączona na przylgę.
- tynk cementowo – wapienny kategorii III gr. 18mm

3.3.4.Wyposażenie techniczne

- armatura wodno – kanalizacyjna anty wandalowa i bezdotykowa, w ewentualnym pomieszczeniu kabiny osób niepełnosprawnych specjalistyczna armatura oraz składane i stałe uchwyty montowane w podłodze oraz ścianach – w warstwie zewnętrznej gr. 24cm, stanowiące oparcia i podparcia.
- wpusty podłogowe – w podłodze każdej części sanitariatu.
- Instalacja oświetleniowa wg części elektrycznej projektu
- Instalacja odgromowa wg części elektrycznej projektu

3.4.0. IZOLACJE

3.4.1. Izolacje przeciwwilgociowe :

- pomieszczenie sanitariatów: pozioma posadzki w postaci podwójnej warstwy folii polietanowej lub papy asfaltowej termozgrzewalnej
- pomieszczenia sanitariatów wyłożyć płytkami ceramicznymi na zaprawie klejowej do wysokości 2,0 m. ponad poziom wykończonej posadzki, 2x papa asfaltowa termozgrzewalna wywinięta na ściany

3.4.2. Izolacje termiczne i akustyczne (wg przekroju) :

- styropian PSE-FS 5 cm w warstwie posadzkowej przy ścianie

3.4.3. Zabezpieczenie drewna:

Elementy drewniane przed wmontowaniem impregnować solnymi środkami grzybobójczymi i owadobójczymi oraz zabezpieczającymi przed działaniem ognia, zgodnie z instrukcją producenta (OGNIOCHRON, Ocean 411B, KROMOS B-796 itp.)

Wszystkie palne (drewniane) elementy konstrukcyjne powinny być uodpornione ogniowo do stanu trudno zapalności.

4. OPIS KONSTRUKCJI

4.1. Opis ogólny.

Budynek zaprojektowano w technologii tradycyjnej z elementami monolitycznymi - wylewanymi na budowie (wieńce, nadproża). Budynek posadowiony na ławach żelbetowych. Więźba dachowa na drewnianych krokwiach opartych na murłatach, z kleszczami i płatwią kalenicową.

4.2. Warunki gruntowe.

W założeniu do celów projektowych na terenie inwestycji przyjęto zaleganie gruntów odpowiednich do bezpośredniego posadowienia.

4.3 Posadowienie

Przyjęto fundamentowanie w postaci żelbetowych ław fundamentowych grubości 30cm. W razie występowania rażących odstępstw od przyjmowanych założeń (niekontrolowane miąższości gruntów nasypowych oraz pokładów torfu, możliwości występowania podskórnych wód gruntowych etc.) występujących po wykonaniu wykopów należy bezwzględnie zawiadomić projektantów w celu dokonania korekt przyjętych rozwiązań konstrukcyjnych.

4.4. Ściany fundamentowe.

Murowane z bloczka betonowego M-4 gr.25cm na zaprawie cementowej z dodatkami uplastyczniającymi, zwieńczone wieńcem żelbetowym wg rysunku przekroju (cokół cofnięty).

4.5. Ściany przyziemia konstrukcyjne wewnętrzne i zewnętrzne.

Ściany nadziemia zewnętrzne z bloczka betonu komórkowego gęstości 700kg/m^3 , na zaprawie klejowej cienkowarstwowej lub ciepłochronnej

Ściany działowe murowane z bloczków gazobetonowych jw. (ew. silikatowa cegła) grubości 12cm cm, na zaprawie cementowo-wapiennej

4.6. Stropodach.

Płaszczyznę sufitu nad pomieszczeniami wyznacza spód kleszczy, dobitymi ażurowo deskami (w rozstawie 20-16mm)

4.7. Schody.

Brak.

4.8. Nadproża i wieńce.

Nad otworami okiennymi w ścianach zewnętrznych oraz drzwiowymi w ścianach zewnętrznych i wewnętrznych zaprojektowano wykonanie nadproży jako wieniec żelbetowy monolityczny, wylewany na budowie. Beton nadproży B20 zbrojony stalą grupy A-III (34GS) i A-0 (St0S). Beton w konstrukcjach nadproży i wieńców winien być zagęszczony mechanicznie i odpowiednio pielęgnowany.

4.9 Więźba dachowa.

Konstrukcja drewniana, krokwiowa, wsparta na murłatach zakotwionych w wieńcu żelbetowym oraz płatwi kalenicowej – w układzie jednostolcowym. Układ krokwi spięty jest kleszczami podwieszonymi do belki stopowej. Układ drewnianych elementów konstrukcyjnych dachu, przekroje poszczególnych elementów podano na schemacie więźby w niniejszym opracowaniu. Elementy więźby (widoczne) łączyć w sposób ciesielski lub (połączenia niewidoczne – np. w pustce stropodachu) na inwentaryzowane łączniki stalowe np. typu „BMF". Wszystkie elementy drewniane więźby wykonać należy z drewna o odpowiedniku klasy minimum K-27, zaimpregnować przed wbudowaniem środkami grzyb - i owadobójczymi oraz zabezpieczyć przed działaniem ognia. Na styku z elementami żelbetowymi zastosować dwuwarstwową przekładkę z papy izolacyjnej.

Wszystkie elementy więźby narażone na bezpośrednie działanie czynników atmosferycznych wykonać jako strugane.

Przed montażem więźby wykonać elementy wzorcowe i sprawdzić ich spasowanie w naturze. Połączenia elementów na długości dopuszcza się pod warunkami uwzględniającymi zasady sztuki budowlanej oraz pod nadzorem osoby uprawnionej.

4.10. Kominy wentylacyjne, wywiewki pionów kanalizacyjnych.

Kominy (wentylacyjne) murowane z cegły ceramicznej pełnej (klasy 100) na zaprawie cementowo - wapiennej marki „30", wyprawione tynkiem cementowo – wapiennym. Przekrycie kominów monolityczną żelbetową czapką z wodoszczelnego betonu zatartego na gładko z dodatkiem HYDROSTOP. Na styku z obróbkami dachu wykonać wydry oraz obróbkę blacharską z blachy miedzianej.

Wywiewki pionów średnicy 110mm wg części sanitarnej opracowania.

5.0. OCHRONA PRZECIWPOŻAROWA

Ze względu na możliwość użytkowania obiektu przez osoby posiadające ograniczoną zdolność poruszania się obiekt zakwalifikowano do kategorii ZL II.

Budynek sanitariatu zaliczony do kategorii ZLII, jednokondygnacyjny - niski (do 12m) z elementów nie rozprzestrzeniających ognia odpowiada klasie odporności pożarowej budynku D (wymagana konstrukcja z materiałów NRO – 30min.) :

- Ściany konstrukcyjne – beton komórkowy, minimalna grubość ścian 24cm.
- Strop - deskowanie drewniane zaimpregnowane do stanu trudno zapalności.

6.0 CHARAKTERYSTYKA EKOLOGICZNA

6.1 Zapotrzebowanie wody, odprowadzenie ścieków:

- Pobór wody z istniejącej studni.
- Odprowadzenie ścieków do zbiornika szczelnego.
- Odprowadzenie wód opadowych z dachu powierzchniowo.

6.2 Emisja zanieczyszczonego powietrza:

Obiekt nie emituje żadnych zanieczyszczeń powietrza.

6.3 Odpadki stałe:

Śmieci (opakowania, przedmioty jednorazowego użytku) - związane z eksploatacją i obsługą wywożone (pakowane w worki) na lokalne wysypisko śmieci.

6.4 Emisja hałasu, wibracje:

Obiekt nie emituje uciążliwego hałasu oraz wibracji.

6.5 Wpływ inwestycji na zieleń i glebę:

Nie przewiduje się żadnego wpływu inwestycji na wody podziemne i istniejącą zieleń.

Opracował:

mgr inż. arch. Piotr Przemysław Kuczyński
nr upr. BŁ/5/02

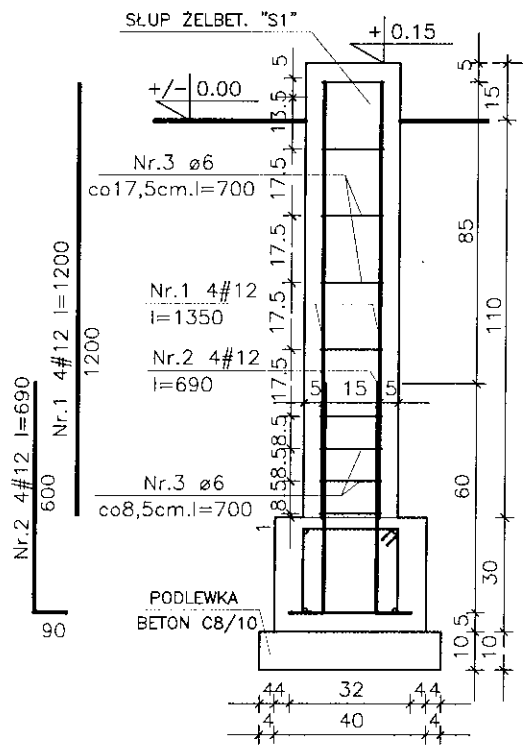

PRZEKROJE skala 1:20

ŁAWA Ł1

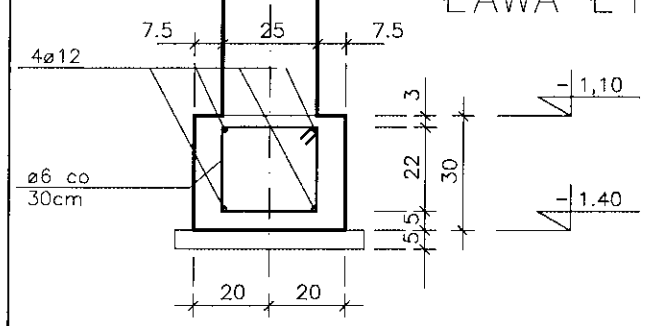

ŁAWA Ł2

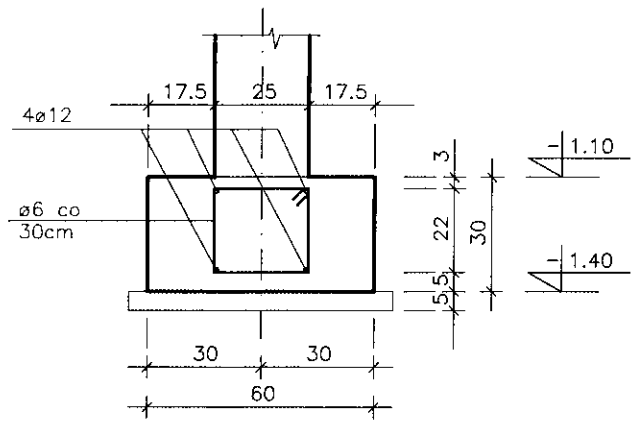

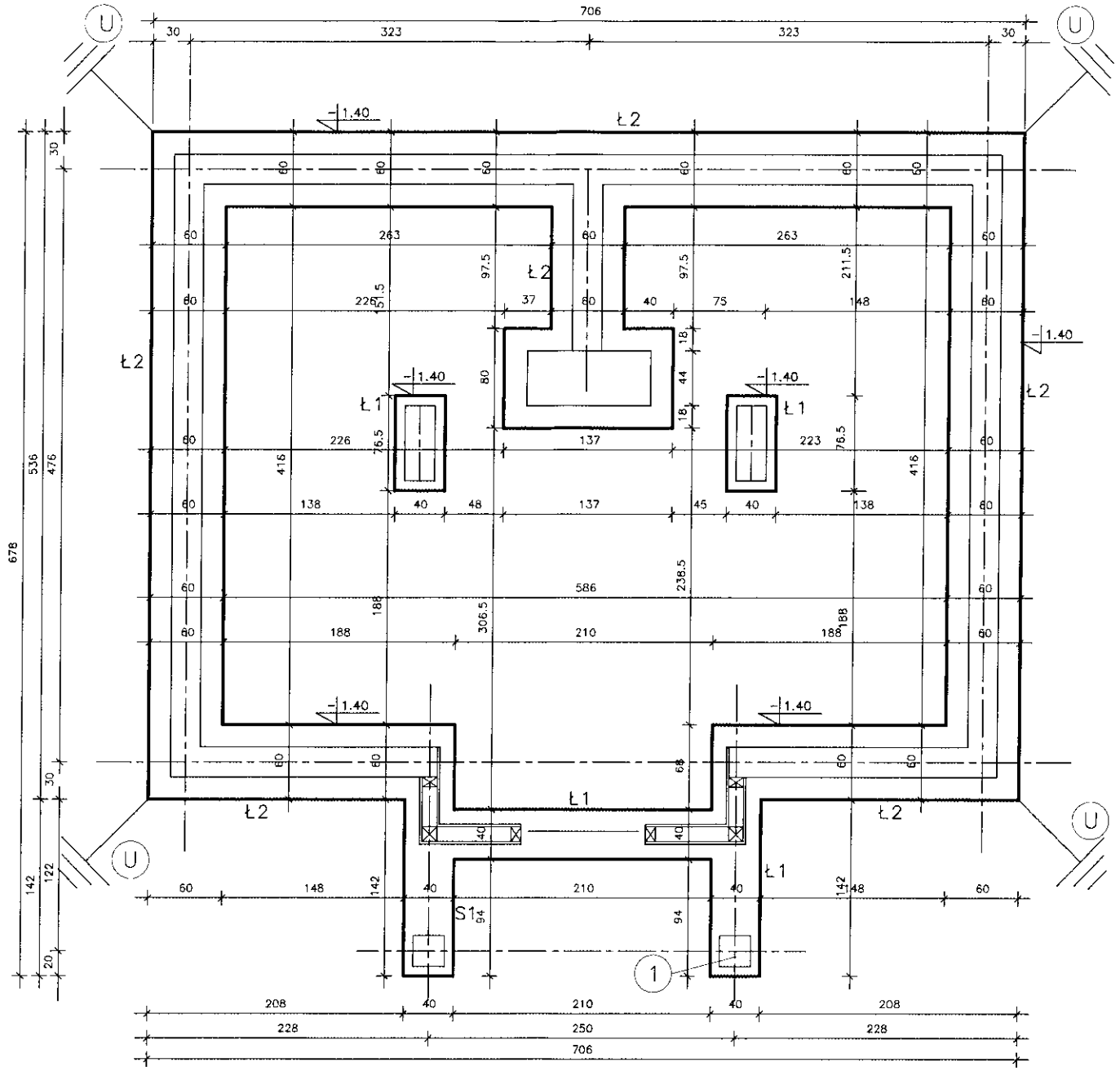

WYKAZ STALI ŁAWY na 1mb.

L.p	Nr pręta	Długość [m]	Ilość [szt.]	STAL A-0 ø6-0,222	STAL A-IIIN #12-0,888
1		1,00	4		4,0
2		0,90	3	2,70	
DŁUGOŚĆ OGÓŁEM :			[m]	2,70	4,00
CIĘŻAR:			[kg]	0,222	0,888
CIĘŻAR RAZEM :			[kg]	0,60	3,55

ŁĄCZNA DŁUGOŚĆ ŁAW: ~30 mb

UWAGA:
nie uwzględniono długości zakotwień prętów

WYKAZ STALI SŁUP S1

L.p	Nr pręta	Długość [m]	Ilość [szt.]	STAL A-0 ø6-0,222	STAL A-IIIN #12-0,888
1	1	1,20	4		4,80
2	2	0,69	4		2,76
2	2	0,70	9	6,30	
DŁUGOŚĆ OGÓŁEM :			[m]	6,30	7,56
CIĘŻAR:			[kg]	0,222	0,888
CIĘŻAR RAZEM :			[kg]	1,40	6,36

ŁĄCZNA ILOŚĆ SŁUPÓW szt.2

UWAGI:

- POD ŁAWY WYKONAĆ PODLEWKĘ Z BETONU C8/10 GR. ~8cm.
- (U) UZIOMY NATURALNE INST. ODGROMOWEJ, BEDNARKA STALOWA OCYNKOWANA FeZn 30x4mm (DRUT STALOWY OCYNKOWANY JAKO UZIOMY PRZYBORÓW o 4,5mm) PRZYSPAWANA DO ZBRJENIA PODŁUŻNEGO ŁAW NA ODCINKU MIN. 20cm I WYPUSZCZONA PONAD GRUNT (POSADZKĘ) NA OKOŁO 1.0m WYKONAĆ W/G P.T. ELEKTRYCZNEGO.
- (1) SŁUPEK ŻELBETOWY – Z ŁAWY WYPUŚCIĆ WYROSTKI 4o12
- Z WBETONOWANYM JARZMEM STALOWYM (np. typu "BMF")

BETON C16/20
STAL A-IIIN (B500SP)
STAL A-I (StOS)

FORMAT A3 /4200x2100mm/ skala 1:50

SUWAŁKI_NOWEMIASTA_93C_tel/fax/087/.../5631614
PRACOWNIA PROJEKTOWA PROJEKTOR

TYTUŁ RYSUNKU	RZUT ŁAW FUNDAMENTOWYCH		SKALA 1:50
NAZWA PRZEDSIĘWZIĘCIA	BUDYNEK SANITARIATU		
ADRES INWESTYCJI NR GEDEZYJNY	TEREN TURYSTYCZNO WYPOCZYNKOWY NAD JEZIOREM MIKASZEWO JAŻY GMINA PŁASKA DZ. NR 187/4		NR RYSUNKU 1/K
PROJEKT	ARCHITEKTONICZNO BUDOWLANY		
PROJEKTANT nr uprawnień podpis	PROJEKT: mgr inż.Sławomir Klimko, nr upr.proj.b.o.SUW-23/92, PDL/BO/0631/01	SPRAWDZ.: mgr inż.Lucyna Huryn, upr.proj.b.o.SUW-106/87, PDL/BO/0473/01	DATA LISTOPAD 2008 r.

PROJEKT CHRONIONY USTAWĄ O PRAWIE AUTORSKIM

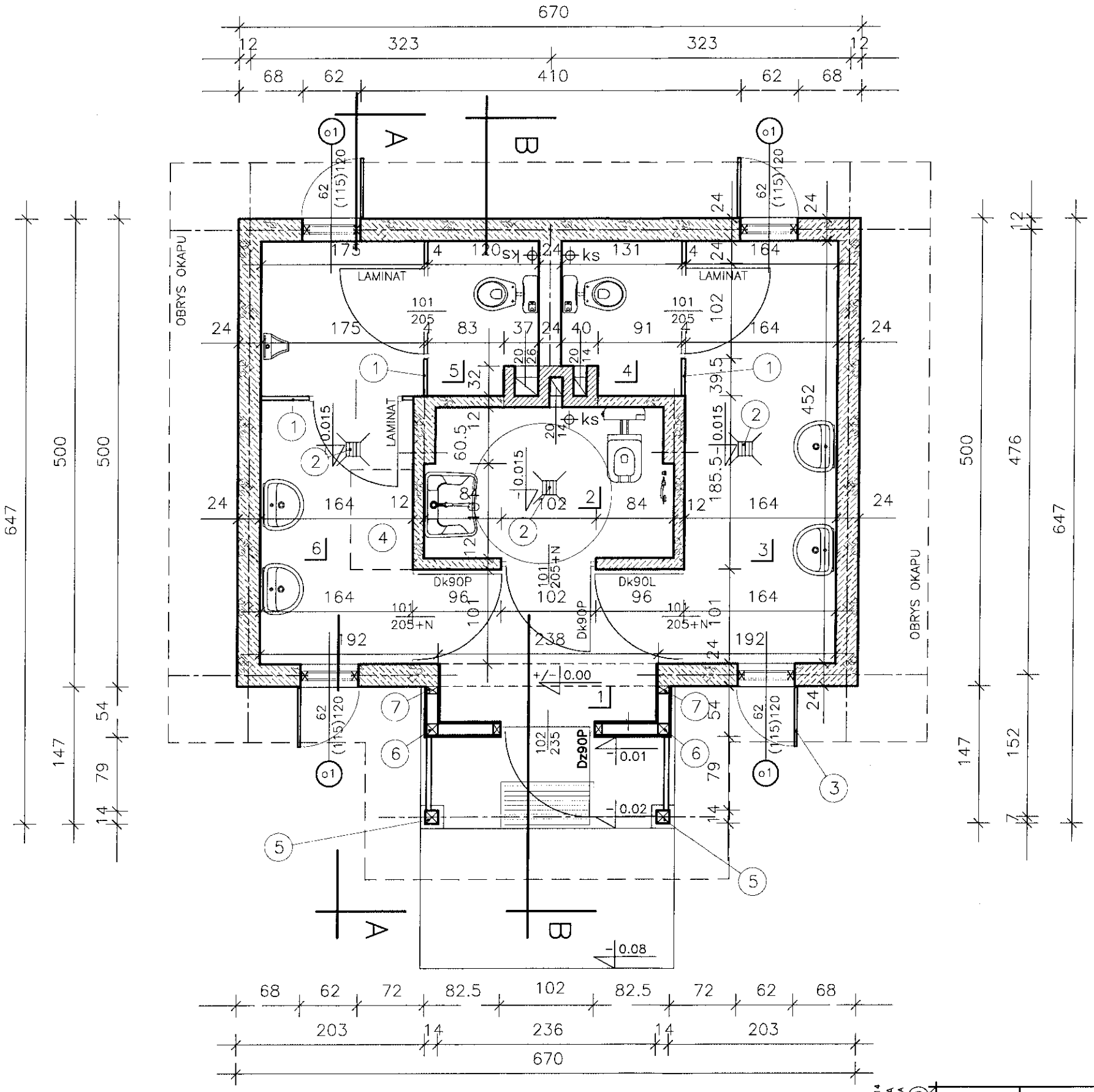

1	SIEŃ
4.8 m²	gres
2	WC NIEPEŁNOSPRAWNYCH
4.2 m²	terakota
3	UMYWALNIA KOBIET
7.4 m²	terakota
4	WC KOBIET
2.0 m²	terakota
5	WC MĘŻCZYZN
4.8 m²	terakota
6	UMYWALNIA MĘŻCZYZN
4.6 m²	terakota

OBJAŚNIENIA :

1. SYSTEMOWA ŚCIANKA SANIT. LAMINOWANA
2. WPUST PODŁOGOWY WG CZ. SANIT. OPRACOWANIA
3. OKIENNICE INDYWIDUALNE LUB KONFEKCJONOWANE DREWNIANE
4. WŁAZ – WEJŚCIE DLA DOZORU TECHNICZNEGO W PUSTKĘ STROPODACHU DOSTĘPNY Z DOSTAWIANEJ DRABINY ~100/70cm
5. SŁUPEK DREWNIANY 14/14
6. SŁUPEK DREWNIANY 12/12
7. SŁUPEK DREWNIANY 8/12 – MOCOWANY DO ŚCIANY ŚRUBAMI M10

FORMAT A3 /4200x2100mm/ skala 1:50

SUWALKI_NOWEWCZA_93C_tel/fax/087/_/5631614

PRACOWNIA PROJEKTOWA PROJEKTOR

TYTUŁ RYSUNKU	RZUT PRZYZIEMIA		SKALA 1:50
NAZWA PRZEDSIĘWZIĘCIA	BUDYNEK SANITARIATU		
ADRES INWESTYCJI NR GEDEZYJNY	TEREN TURYSTYCZNO WYPOCZYNKOWY NAD JEZIOREM MIKASZEWO JAZY GMINA PŁASKA DZ. NR 187/4		NR RYSUNKU 2 A
PROJEKT	ARCHITEKTONICZNO BUDOWLANY		
PROJEKTANT nr uprawnień podpis	PROJEKT: mgr inż.arch.P.P.Kuczyński nr upr.proj.b.o.Bl/5/02 POIA nr PD-0127	SPRAWDZ.: mgr inż.arch.D.Śmiarowski nr upr.proj.b.o.Bl/3/02 POIA nr PD-0194	DATA LISTOPAD 2008 r.

PROJEKT CHRONIONY USTAWĄ O PRAWIE AUTORSKIM

PRZEKROJE ELEMENTÓW

SYMBOL	ELEMENTY	PRZEKRÓJ [cm]
K	KROKIEW	8x16
KK	KROKIEW KOSZ.	8x16
KLm	KLESZCZE	2(4x16)
KL	KLESZCZE	2(4x16)
M/O	MURŁATA /OCZEP	12x12/14x14
PŁ	PŁATEW KALENIC.	10x16
W	WYMIAN	8x16
MI	MIECZ	8x12
S	SŁUPEK	14x14
PS	PŁATEW STOPOWA	14x16

KLASA DREWNA C24

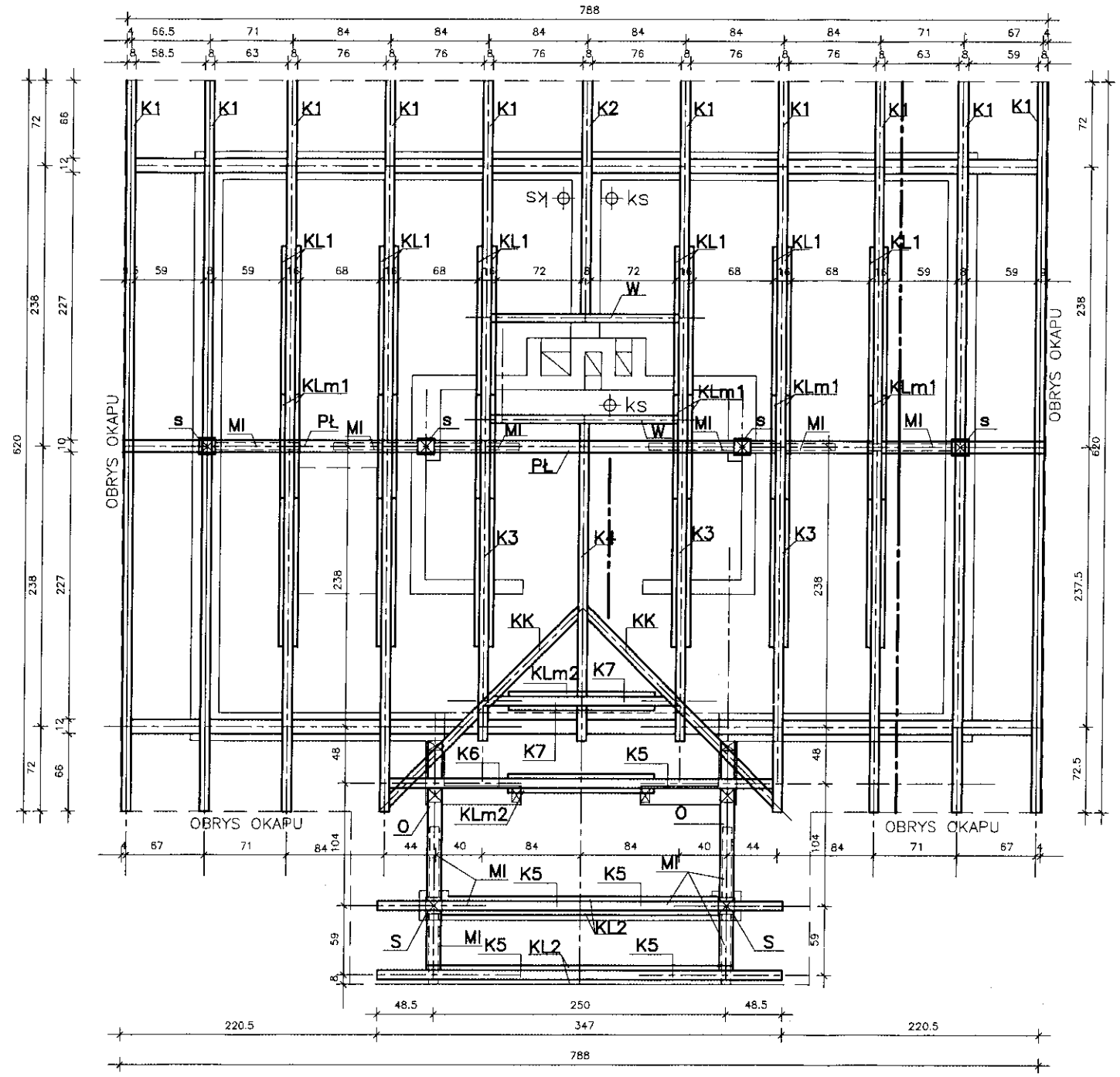

OBJAŚNIENIA :

- ELEMENTY DREWNIANE WIĘŹBY DACHOWEJ NALEŻY ZABEZPIECZYĆ ŚRODKAMI OWADO– I GRZYBOBÓJCZYMI ORAZ OGNIOCHRONNYMI.
- PRZED MONTAŻEM WIĘŹBY DACHOWEJ NALEŻY WYKONAĆ ELEMENTY WZORCOWE I SPRAWDZIĆ ICH SPASOWANIE W NATURZE.
- POŁĄCZENIA WIDOCZNE ELEMENTÓW WIĘŹBY DACHOWEJ WYKONAĆ JAKO CIESIELSKIE W/G ZASAD SZTUKI BUDOWLANEJ–DOPUSZCZA SIĘ STOSOWANIE ŁĄCZNIKÓW STALOWYCH ELEMENTÓW OBUDOWANYCH (NIEWIDOCZNYCH)
- MURŁATY MOCOWAĆ DO ŚRUB KOTWIĄCYCH (M12) OSADZONYCH W WIEŃCACH
- STYK DREWNA Z ELEMENTAMI ŻELBETOWYMI IZOLOWAĆ 2x PAPA.
- MIEJSCA ŁĄCZENIA ELEMENTÓW NA DŁUGOŚCI, CIESIELSKIE W/G SZTUKI BUDOWLANEJ.

(1) DESKOWANIE – SZALUNEK GR. 32mm

(2) KROKIEW KOSZOWA PROFILUJĄCA KRAWĘDŹ (DOCINKI W GRUBOŚCI – WYSOKOŚCI KROKWI GŁÓWNEJ PŁASZCZYZNY)

FORMAT A3 /4200x2100mm/ skala 1:***

SUWAŁKI_NONIEWICZA_93C_tel/fax/087/.../5631614

PRACOWNIA PROJEKTOWA PROJEKTOR

TYTUŁ RYSUNKU	RZUT WIĘŹBY DACHOWEJ		SKALA 1:50
NAZWA PRZEDSIĘWZIĘCIA	BUDYNEK SANITARIATU		
ADRES INWESTYCJI NR GEDEZYJNY	TEREN TURYSTYCZNO WYPOCZYNKOWY NAD JEZIOREM MIKASZEWO JAZY GMINA PŁASKA DZ. NR 187/4		NR RYSUNKU 3/K
PROJEKT	ARCHITEKTONICZNO BUDOWLANY		
PROJEKTANT nr uprawnień podpis	PROJEKT: mgr inż.Sławomir Klimko, nr upr.proj.b.o.SUW–23/92, PDL/BO/0631/01	SPRAWDZ.: mgr inż.Lucyna Muryn, nr upr.proj.b.o.SUW–106/87, PDL/BO/0473/01	DATA LISTOPAD 2008 r.

PROJEKT CHRONIONY USTAWĄ O PRAWIE AUTORSKIM

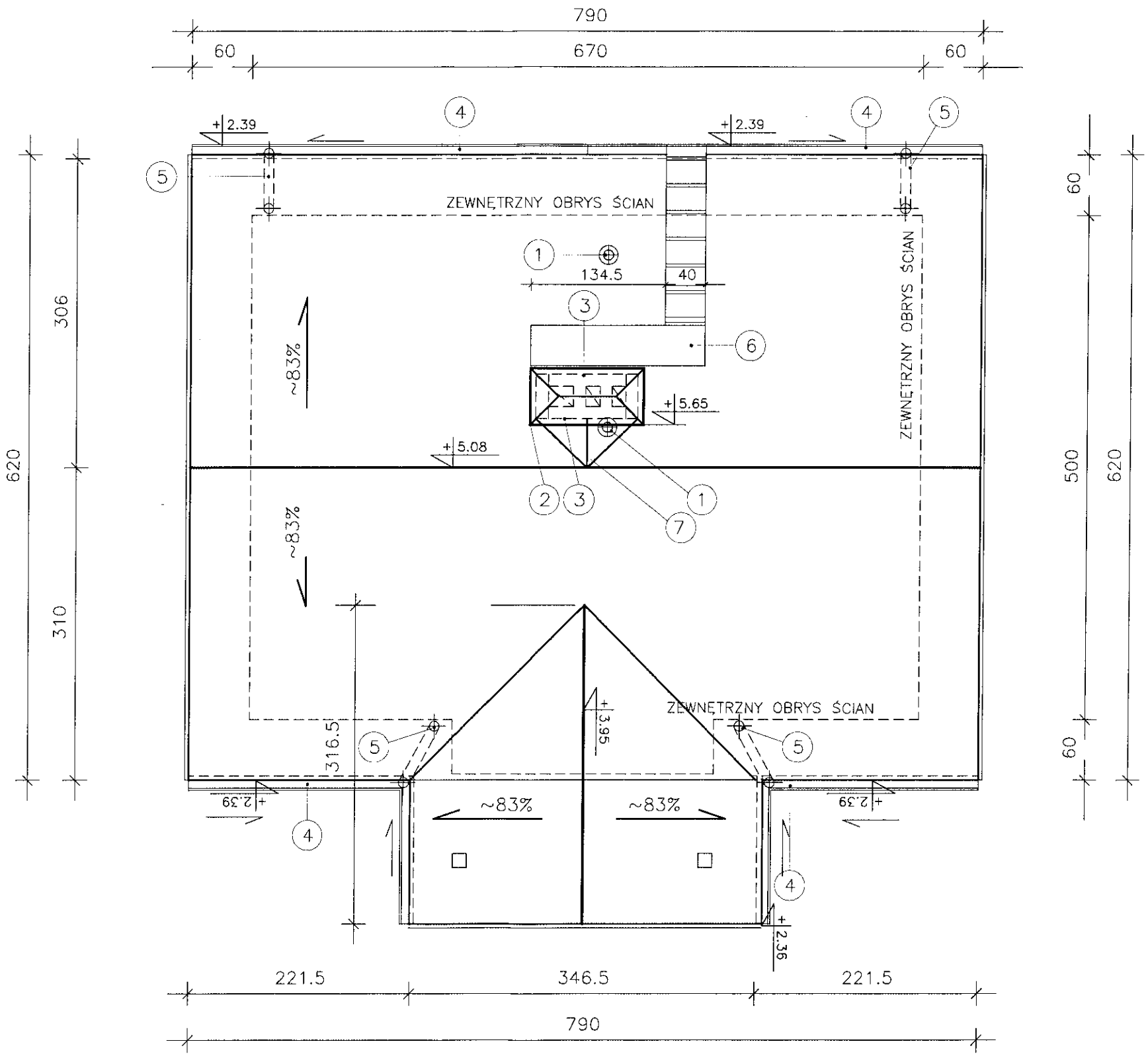

1–RURA WENTYLACYJNA PIONU Ks (ø POWIĘKSZONA O 50mm) WYPROWADZONA 50cm PONAD DACH
2–CZAPY BETONOWE ZBROJONE PRZECIWSKURCZOWO Z DODATKIEM HYDROSTOP
3–OTWORY WENTYLACYJNE ZABEZPIECZYĆ SIATKĄ Z DRUTU STAL O OCZKACH min. 30/30mm
4–RYNNY [SPADEK 0.5–1%] Z PCV ø120mm LUB o150mm Z BLACHY MIEDŹANEJ
5–RURY SPUSTOWE o 100mm Z PCV LUB ø 120mm Z BLACHY MIEDŹANEJ
6–ŁAWA KOMINIARSKA (WEDŁUG ROZWIĄZAŃ SYSTEMOWYCH)
DOSTĘPNA Z PRZYSTAWIANEJ DRABINY
7– ODBÓJ KOMINOWY

FORMAT A3 /4200x2100mm/ skala 1:***

SUWAŁKI_NONIEWICZA_930_tel/fax/087/_/563614

PRACOWNIA PROJEKTOWA PROJEKTOR

TYTUŁ RYSUNKU	RZUT DACHU		SKALA 1:50
NAZWA PRZEDSIĘWZIĘCIA	BUDYNEK SANITARIATU		
ADRES INWESTYCJI NR GEDEZYJNY	TEREN TURYSTYCZNO WYPOCZYNKOWY NAD JEZIOREM MIKASZEWO JAZY GMINA PŁASKA DZ. NR 187/4		NR RYSUNKU 4 A
PROJEKT	ARCHITEKTONICZNO BUDOWLANY		
PROJEKTANT nr uprawnień podpis	PROJEKT: mgr inż.arch.P.P.Kuczyński nr upr.proj.b.o.Bł/5/02 POIA nr PD-0127	SPRAWDZ.: mgr inż.arch.D.Śmiarowski nr upr.proj.b.o.Bł/3/02 POIA nr PD-0194	DATA LISTOPAD 2008 r.

PROJEKT CHRONIONY USTAWĄ O PRAWIE AUTORSKIM

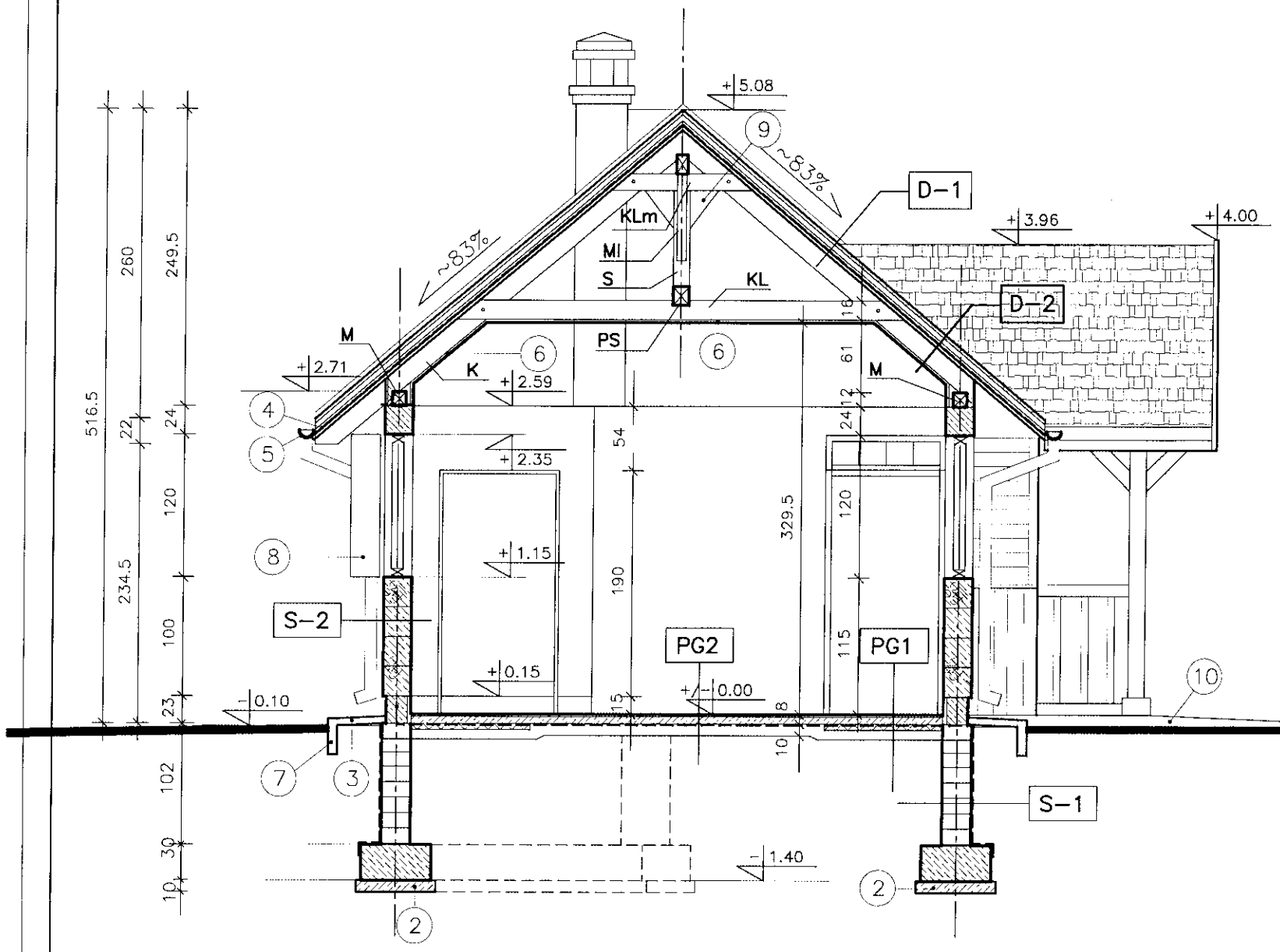

D-1	DACH
	WIÓR OSIKOWY MIN. 6-8 WARSTW
	NA ŁATACH 5x4cm CO 35cm IMPREGNOWANY ŚRODKIEM OCEAN 441B
2x	PAPA
2.5cm	DESKOWANIE PEŁNE
8/16	KROKIEW

D-2	DACH
	WIÓR OSIKOWY J.W.
	ŁATY DREWNIANE 5x4cm jw.
2x	PAPA
2.5cm	DESKOWANIE PEŁNE
8/16	KROKIEW gr.8cm.
1x	PAROIZOLACJA FLAMMEX*
1x	PŁYTY GKBI 15mm*

LUB DESKI 1,8cm AŻUROWO

S-1	ŚCIANA FUNDAMENTOWA
1X	PAPA ASFALTOWA TERMOZGRZEWALNA NA OSNOWIE WELONU Z WŁÓKIEN SZKLANYCH
25cm	BLOCZEK BETONOWY

S-2	ŚCIANA NADZIEMIA MUROWANA
1X	GLAZURA DO WYSOKOŚCI 200cm
24cm	BETON KOMÓRKOWY* 700 LUB BLOCZKI SILIKATOWE 25cm
~1,5cm	TYNK CEMENTOWY - ZATARTY
	FARBA ZEWNĘTRZNA (FASADOWA)

S-3	ŚCIANA "GANKU"
2,5cm	DESKA MOCOWANA NA PRZYLGĘ
12cm	PUSTKA POWIETRZNA [SŁUPKI GR.12cm]
2,5cm	DESKA MOCOWANA NA PRZYLGĘ

PG1	POSADZKA NA GRUNCIE
1cm	TERAKOTA ANTYPOŚLIZGOWA NA KLEJU MROZOODPORNYM
7cm	SZLICHTA CEMENTOWA ZBROJONA PRZECIWSKURCZOWO Z DYLATACJĄ
5cm	STYROPIAN PSE-FS 20 -100cm PRZY ŚCIANIE ZEWN.
2x	PAPA TERMOZGRZEWALNA ASFALTOWA
~10cm	PDKŁAD Z CHUDEGO BETONU
	ZAGĘSZCZONY ŻWIR

PG2	POSADZKA NA GRUNCIE J.W.

OBJAŚNIENIA :

1. ŻELBETOWY SŁUPEK 25/25cm
2. PODLEWKA Z BETONU C8/10
3. OPASKA BETONOWA WYKŁADANA OTOCZAKAMI
4. OBRÓBKA BLACHARSKA - BLACHA MIEDZ.
5. RYNNA WG RYSUNKU 3/A-RZUT DACHU
6. PODSUFITKA Z DESEK DREWNIANYCH AŻUROWO (CO 2cm) LUB PŁYTY GKBI15mm NA PAROIZOLACJI flammex*
7. OBRZEŻE CHODNIKOWE GR. 8cm
8. SKRZYDŁO OKIENNIC ŁAMANE W 1/2 (DREWNO LIŚCIASTE)
9. OTWORY WENTYLACYJNE ZABEZPIECZYĆ SIATKĄ Z DRUTU STAL O OCZKACH min. 30/30mm
10. BETON B10 LICOWANY KAMIENIEM

FORMAT A3 /4200x2100mm/ skala 1:50

SUWAŁKI_NONIEWICZA_93C_tel/fax/087/_/5631614

PRACOWNIA PROJEKTOWA PROJEKTOR

TYTUŁ RYSUNKU	PRZEKRÓJ A-A		SKALA 1:50
NAZWA PRZEDSIĘWZIĘCIA	BUDYNEK SANITARIATU		
ADRES INWESTYCJI NR GEDEZYJNY	TEREN TURYSTYCZNO WYPOCZYNKOWY NAD JEZIOREM MIKASZEWO JAZY GMINA PŁASKA DZ. NR 187/4		NR RYSUNKU 5 A
PROJEKT	ARCHITEKTONICZNO BUDOWLANY		
PROJEKTANT nr uprawnień podpis	PROJEKT: mgr inż.arch.P.P.Kuczyński, nr upr.proj.b.o.Bł/5/02, POIA nr PD-0127	SPRAWDZ.: mgr inż.arch.D.Śmiarowski, nr upr.proj.b.o.Bł/3/02, POIA nr PD-0194	DATA LISTOPAD 2008 r.

PROJEKT CHRONIONY USTAWĄ O PRAWIE AUTORSKIM

D-1	DACH
	WIÓR OSIKOWY MIN. 6-8 WARSTW
	NA ŁATACH 5x4cm CO 35cm IMPREGNOWANY ŚRODKIEM OCEAN 441B
2x	PAPA
2.5cm	DESKOWANIE PEŁNE
8/16	KROKIEW

D-2	DACH
	WIÓR OSIKOWY J.W.
	ŁATY DREWNIANE 5x4cm jw.
2x	PAPA
2.5cm	DESKOWANIE PEŁNE
8/16	KROKIEW gr.8cm.
1x	PAROIZOLACJA FLAMMEX*
1x	PŁYTY GKBI 15mm*

LUB DESKI 1,8cm AŻUROWO

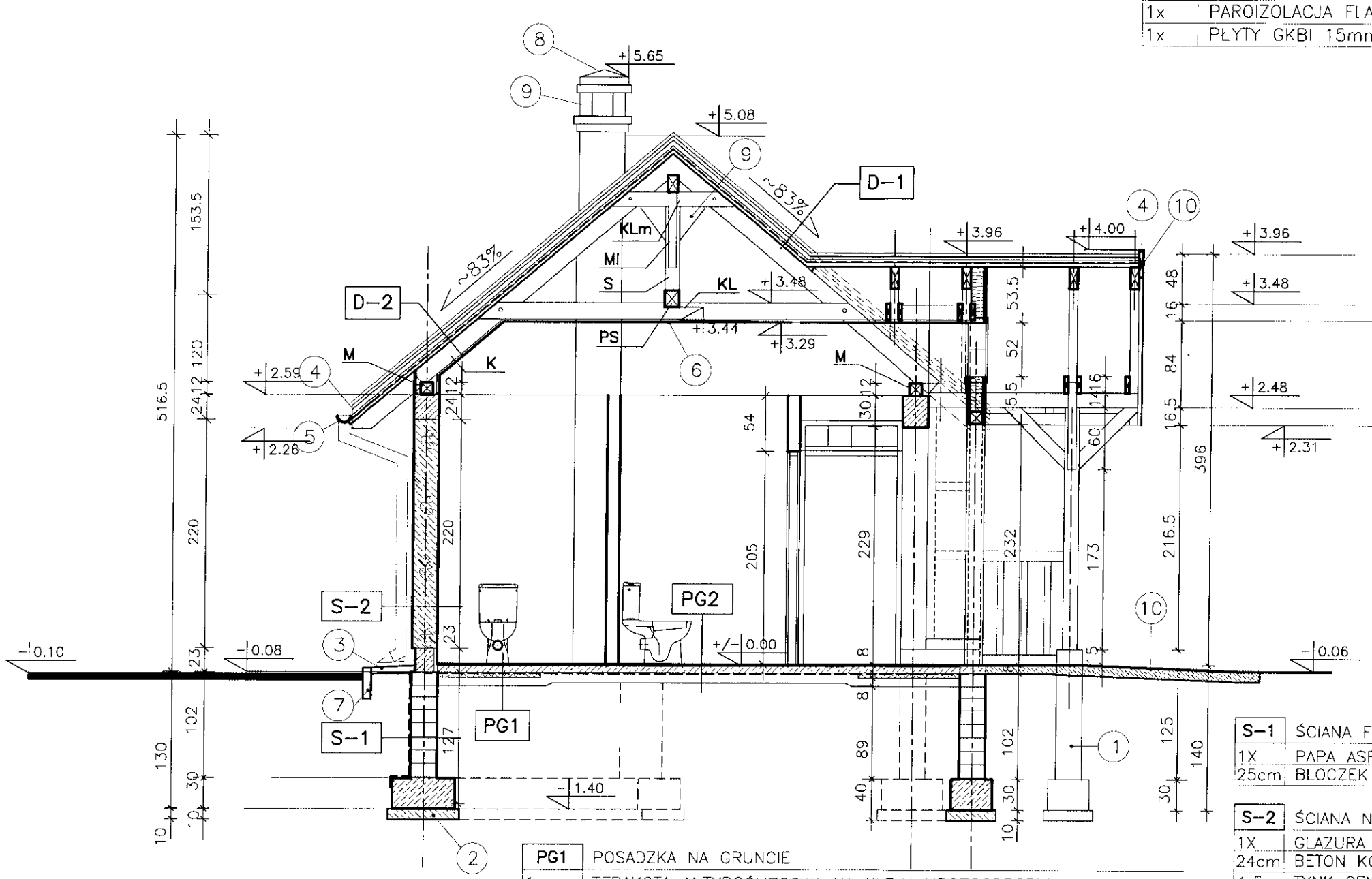

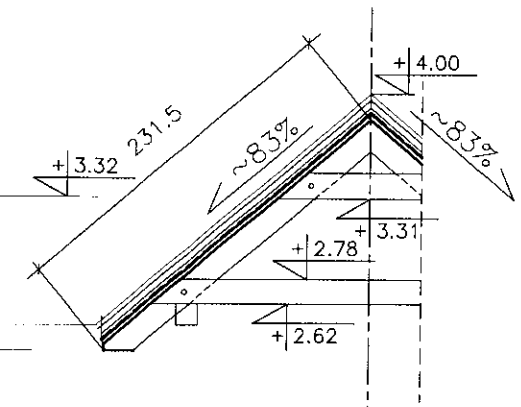

POGLĄDOWY WIDOK KOSTRUKCJI ZADASZENIA "GANKU"

S-1	ŚCIANA FUNDAMENTOWA
1X	PAPA ASFALTOWA TERMOZGRZEWALNA NA OSNOWIE Z WŁÓKNA SZKL.
25cm	BLOCZEK BETONOWY

S-2	ŚCIANA NADZIEMIA MUROWANA
1X	GLAZURA DO WYSOKOŚCI 200cm
24cm	BETON KOMÓRKOWY* 700 LUB BLOCZKI SILIKATOWE 25cm
~1,5cm	TYNK CEMENTOWY – ZATARTY
	FARBA ZEWNĘTRZNA (FASADOWA)

S-3	ŚCIANA "GANKU"
2,5cm	DESKA MOCOWANA NA PRZYLGĘ
12cm	PUSTKA POWIETRZNA [SŁUPKI GR.12cm]
2,5cm	DESKA MOCOWANA NA PRZYLGĘ

PG1	POSADZKA NA GRUNCIE
1cm	TERAKOTA ANTYPOŚLIZGOWA NA KLEJU MROZOODPORNYM
7cm	SZLICHTA CEMENTOWA ZBROJONA PRZECIWSKURCZOWO Z DYLATACJĄ
5cm	STYROPIAN PSE-FS 20 -100cm PRZY ŚCIANIE ZEWN.
2x	PAPA TERMOZGRZEWALNA ASFALTOWA
~10cm	PDKŁAD Z CHUDEGO BETONU
	ZAGĘSZCZONY ŻWIR

PG2	POSADZKA NA GRUNCIE J.W.

OBJAŚNIENIA :

1. ŻELBETOWY SŁUPEK 25/25cm
2. PODLEWKA Z BETONU C8/10
3. OPASKA BETONOWA WYKŁADANA OTOCZAKAMI
4. OBRÓBKA BLACHARSKA – BLACHA MIEDZ.
5. RYNNA WG RYSUNKU 3/A-RZUT DACHU
6. PODSUFITKA Z DESEK DREWNIANYCH AŻUROWO (CO 2cm) LUB PŁYTY GKBI15mm NA PAROIZOLACJI flammex*
7. OBRZEŻE CHODNIKOWE GR. 8cm
8. SKRZYDŁO OKIENNIC ŁAMANE W 1/2 (DREWNO LIŚCIASTE)
9. OTWORY WENTYLACYJNE ZABEZPIECZYĆ SIATKĄ Z DRUTU STAL O OCZKACH min. 30/30mm
10. BETON B10 LICOWANY KAMIENIEM

FORMAT A3 /4200x2100mm/ skala 1:50

PRACOWNIA PROJEKTOWA PROJEKTOR

TYTUŁ RYSUNKU	PRZEKRÓJ B-B		SKALA 1:50
NAZWA PRZEDSIĘWZIĘCIA	BUDYNEK SANITARIATU		NR RYSUNKU 6 A
ADRES INWESTYCJI NR GEDEZYJNY	TEREN TURYSTYCZNO WYPOCZYNKOWY NAD JEZIOREM MIKASZEWO JAZY GMINA PŁASKA DZ. NR 187/4		
PROJEKT	ARCHITEKTONICZNO BUDOWLANY		
PROJEKTANT nr uprawnień podpis	PROJEKT: mgr inż.arch.P.P.Kuczyński nr upr.proj.b.o.Bł/5/02 POIA nr PD-0127	SPRAWDZ.: mgr inż.arch.D.Śmiarowski nr upr.proj.b.o.Bł/3/02 POIA nr PD-0194	DATA LISTOPAD 2008 r.

PROJEKT CHRONIONY USTAWĄ O PRAWIE AUTORSKIM

SUWALKI_NONIEWICZA_93C_tel/fax/087/.../5631614

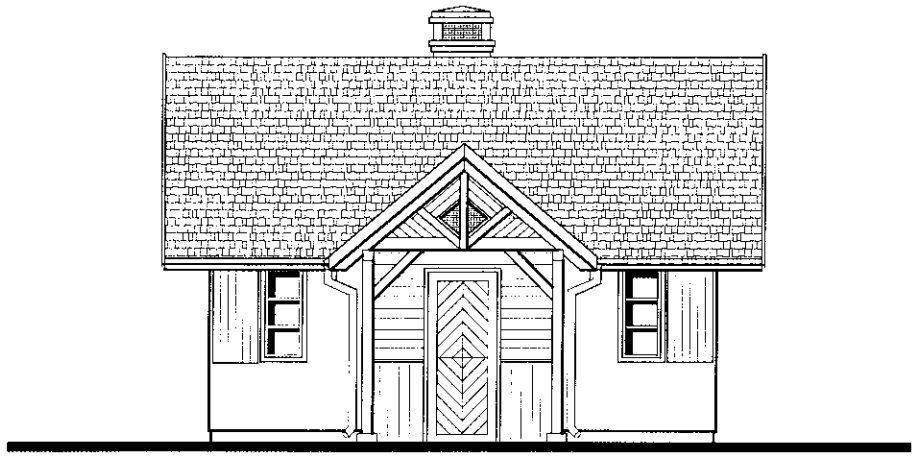

ELEWACJA WEJŚCIOWA

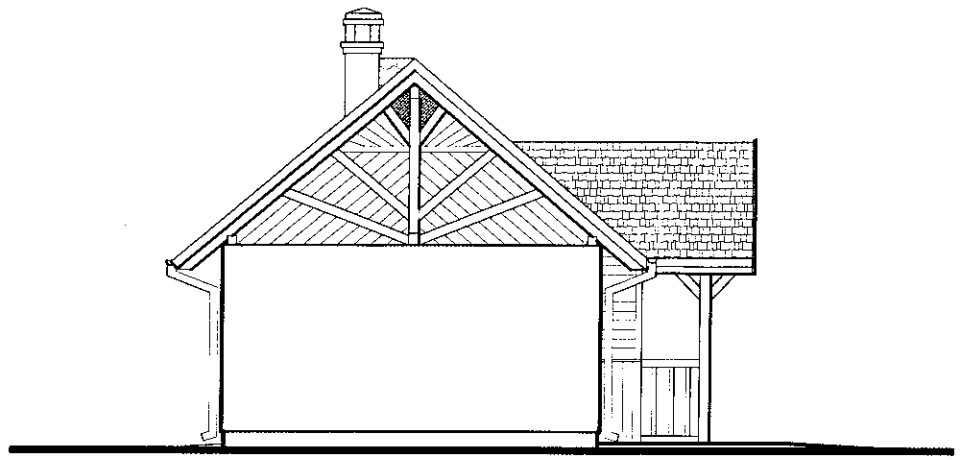

ELEWACJA BOCZNA

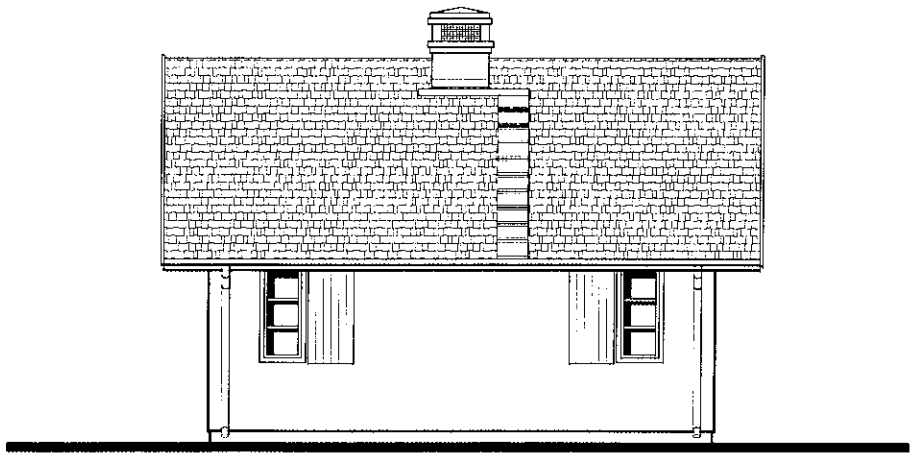

ELEWACJA TYLNA

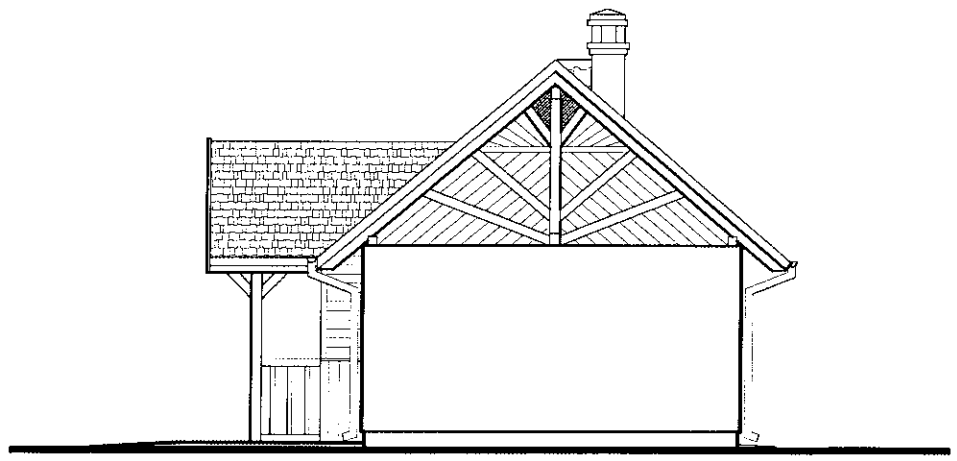

ELEWACJA BOCZNA

FORMAT A3 /4200x2100mm/ skala 1:100

SUWAŁKI, NOWIEWICZA 93C, tel/fax/087/.../5631614

PRACOWNIA PROJEKTOWA PROJEKTOR

TYTUŁ RYSUNKU	ELEWACJE		SKALA 1:100
NAZWA PRZEDSIĘWZIĘCIA	BUDYNEK SANITARIATU		
ADRES INWESTYCJI NR GEDEZYJNY	TEREN TURYSTYCZNO WYPOCZYNKOWY NAD JEZIOREM MIKASZEWO JAZY GMINA PŁASKA DZ. NR 187/4		NR RYSUNKU 7 A
PROJEKT	ARCHITEKTONICZNO BUDOWLANY		
PROJEKTANT nr uprawnień podpis	PROJEKT: mgr inż.arch.P.P.Kuczyński, nr upr.proj.b.o.Br/5/02, POIA nr PD-0127	SPRAWDZ.: mgr inż.arch.D.Smyrowski, nr upr.proj.b.o.Br/3/02, POIA nr PD-0194	DATA LISTOPAD 2008 r.

PROJEKT CHRONIONY USTAWĄ O PRAWIE AUTORSKIM

STOLARKA OKIENNA 1:50

oznacz. na rysunku		o1
rodzaj wyrobu		
schemat		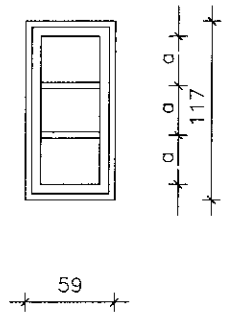
wymiary zewnętrzne ościeżnicy	Sz	590
	Hz	1170
wymiary w świetle muru	So	620
	Ho	1200
szklenie		jenokom. zest. szklany
rodzaj okucia		systemowe
rodzaj ościeżnicy		PCV
ilość	przyziemie	4
	razem	4
uwagi		okno w widoku od strony elewacji

DRZWI KABIN 1:50 szt.3

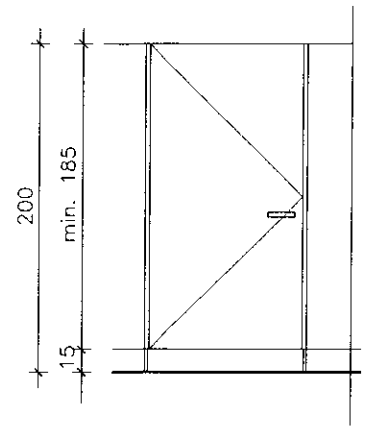

ŚCIANKI LAMINETOWE SYSTEMOWE

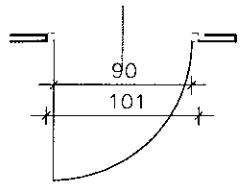

SCHEMAT OKIENNICY 1:20 szt.4

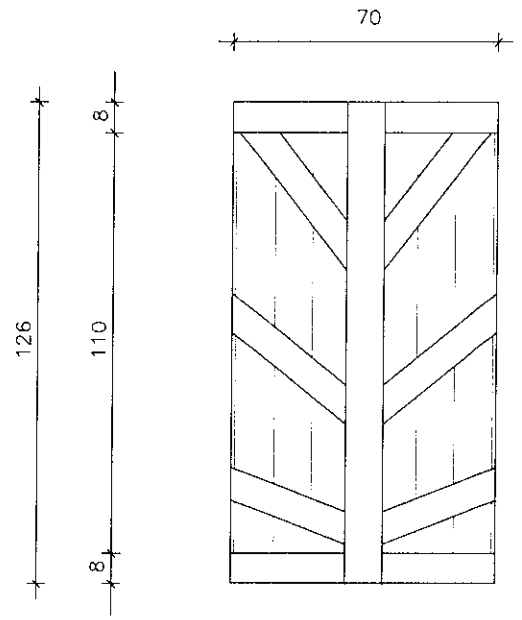

UWAGI:

1. Kolory stolarki i okiennic odpowiednie do naturalnego [wg kolornika BONDEX SATIN FINISH : kasztan 903, zamiennie tek 905]
2. Wysokość otworów podana w świetle muru do wierzchniej powierzchni parapetu z – glazury
3. Skrzydła okiennic pojedyńcze. Okna ze względu na sposób otwierania pokazano w widoku elewacji
4. Kolor ścianek wc zbliżony: zieleń – niebieski lub odcienie szrości
5. Okna w okleinie drewnopodobnej od strony zewnętrznej
5. Szkło bezpieczne.

oznacz. na rys. rzutow		Dk90		Dz90	
rodzaj wyrobu					
schemat		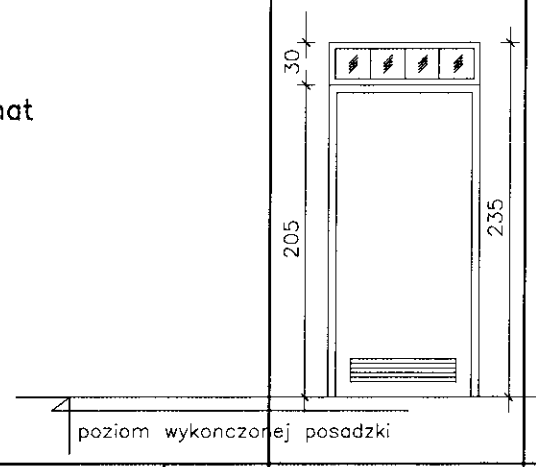			
wymiary w świetle muru	So	1010		1020	
	Ho	2350		2100	
konstrukcja		ramowa		deskowe	
wykończenie		PCV lub Alum.		opierzenie strugane	
rodzaj ościeżnicy		PCV lub Alum.		drewniana	
określenie skrzydła		L	P	L	P
ilość	przyziemie	1	2	——	1
	razem	3		1	

UWAGI:

1. Wymiar Ho podany jest od poziomu wykonczonej posadzki do góry otworu w świetle muru
2. [/] – oznaczenie elementow przeszklonych
3. Wszystkie drzwi wejściowe do pomiesczeń winne mieć tabliczkę informującą o przeznaczeniu pomieszczenia
4. Drzwi wewnętrzne parteru o zmywalnej, gładkiej powierzchni

TYTUŁ RYSUNKU	WYKAZ STOLARKI		SKALA 1:50
NAZWA PRZEDSIĘWZIĘCIA	BUDYNEK SANITARIATU		
ADRES INWESTYCJI NR GEDEZYJNY	TEREN TURYSTYCZNO WYPOCZYNKOWY NAD JEZIOREM MIKASZEWO JAZY GMINA PŁASKA DZ. NR 187/4		NR RYSUNKU 8 A
PROJEKT	ARCHITEKTONICZNO BUDOWLANY		
PROJEKTANT nr uprawnień podpis	PROJEKT: mgr inż.arch.P.P.Kuczyński nr upr.proj.b.o.Bł/5/02 POIA nr PD-0127	SPRAWDZ.: mgr inż.arch.D.Smołowski nr upr.proj.b.o.Bł/3/02 POIA nr PD-0194	DATA LISTOPAD 2008 r.

PRACOWNIA PROJEKTOWA PROJEKTOR

SUWAŁKI, NONIEWICZA 93C, tel/fax/087/.../5631614

PROJEKT CHRONIONY USTAWĄ O PRAWIE AUTORSKIM

FORMAT A3 /4200x2100mm/ skala 1:***

BUDYNEK SAMNITARIATU

ZESTAWIENIE ELEMENTÓW DREWNIANYCH WIEZBY DACHOWEJ

L.p	OZNACZENIE ELEMENTU NA RYSUNKU	NAZWA ELEMENTU	RODZAJ MATERJAŁU ASORTYMENT I KLASA JAKOŚCI	PRZEKRÓJ [cm]	DŁUGOŚĆ [cm]	ILOŚĆ [szt]	OBIĘTOŚĆ [m³]	POWIERZCHNIA [m²]
1	K1	KROKIEW	klasa drewna min. C24	8x16	405	17	0,88	
2	K2	KROKIEW	klasa drewna min. C24	8x16	268	1	0.034	
3	K3	KROKIEW	klasa drewna min. C24	8x16	329	3	0.126	
4	K4	KROKIEW	klasa drewna min. C24	8x16	329	1	0.042	
5	K5	KROKIEW	klasa drewna min. C24	8x16	231	5	0.148	
6	K6	KROKIEW	klasa drewna min. C24	8x16	219	1	0.028	
7	K7	KROKIEW	klasa drewna min. C24	8x16	103	2	0.026	
8	PS	PŁATEW STOPOWA	klasa drewna min. C24	14x16	790	1	0.183	
9	KL1	KLESZCZE	klasa drewna min. C24	4x16	380	12	0,292	
10	KLm1	KLESZCZE	klasa drewna min. C24	4x16	121	12	0.093	
11	KL2	KLESZCZE	klasa drewna min. C24	4x16	238	4	0.061	
12	KLm2	KLESZCZE	klasa drewna min. C24	4x16	124	4	0.032	
13	MI	MIECZE	klasa drewna min. C24	8x12	104	10	0,097	
14	W	WYMIAN	klasa drewna min. C24	8x16	160	2	0.041	
15	S1	SŁUP	klasa drewna min. C24	14x14	195	4	0.153	
16	S2	SŁUP	klasa drewna min. C24	14x14	233	2	0.091	
17	M	MURŁATA	klasa drewna min. C24	12x12	817	2	0.235	
18	O	OCZEP	klasa drewna min. C24	14x14	207	2	0.080	
19	KK	KOSZOWA	klasa drewna min. C24	8x16	256	2	0.068	
20	Pł	Płatew kalenicowa	klasa drewna min. C24	10x16	790	1	0.131	
					RAZEM DREWNA:		~2,841m³	
21		DESKOWANIE PEŁNE		2.5x406	818	2	–	66,42
22		DESKOWANIE PEŁNE		2.5x228	316	2	–	14,41
						RAZEM DREWNA:		~80,83m²
			klasa drewna min. C24		CIĘŻAR: 2,841x550+2,02x550=2673,55 kg.			

UWAGA:

nie uwzględniono łat dachowych
wymiary elementów podano jako rzeczywiste docelowe bez uwzględnienia połączeń technologicznych (zamki, czopy, itp.)

FORMAT A4 /2100x2970mm/ skala 1:50

SUWAŁKI NONIEWICZA 93C tel/fax/087/_/5631614 PRACOWNIA PROJEKTOWA PROJEKTOR

TYTUŁ RYSUNKU	ZEST. ELEMENTÓW WIĘŹBY DACHOWEJ	SKALA b/s
NAZWA PRZEDSIĘWZIĘCIA	BUDYNEK SANITARIATU	NR RYSUNKU 9/K
ADRES INWESTYCJI NR GEDEZYJNY	TEREN TURYSTYCZNO WYPOCZYNKOWY NAD JEZIOREM MIKASZEWO JAZY GMINA PŁASKA DZ. NR 187/4	
PROJEKT	ARCHITEKTONICZNO BUDOWLANY	
PROJEKTANT nr uprawnień podpis	PROJEKT: mgr inż.Sławomir Klimko, nr upr.proj.b.o.SUW-23/92, PDL/BO/0631/01 — SPRAWDZ.: mgr inż.Lucyna Huryn, upr.proj.b.o.SUW-106/87, PDL/BO/0473/01	DATA LISTOPAD 2008 r.

PROJEKT CHRONIONY USTAWĄ O PRAWIE AUTORSKIM

BUDYNEK SAMNITARIATU

ZESTAWIENIE ELEMENTÓW DREWNIANYCH ŚCIAN SIENI

L.p	OZNACZENIE ELEMENTU NA RYSUNKU	NAZWA ELEMENTU	RODZAJ MATERJAŁU ASORTYMENT I KLASA JAKOŚCI	PRZEKRÓJ [cm]	DŁUGOŚĆ [cm]	ILOŚĆ [szt]	OBIĘTOŚĆ [m³]	POWIERZCHNIA [m²]
1		SŁUP	klasa drewna min. C24	8x12	221	4	0,085	
2		SŁUP	klasa drewna min. C24	12x12	221	2	0,064	
3		BELKA	klasa drewna min. C24	6x12	122	6	0,053	
SŁUPKI PRZEDSIONKA					RAZEM DREWNA:		~0.202m³	
4		DESKI		2.5x256	–	–	–	~11,6m²

ZESTAWIENIE ELEMENTÓW DREWNIANYCH ŚCIAN 1m²

L.p	OZNACZENIE ELEMENTU NA RYSUNKU	NAZWA ELEMENTU	RODZAJ MATERJAŁU ASORTYMENT I KLASA JAKOŚCI	PRZEKRÓJ [cm]	DŁUGOŚĆ [cm]	ILOŚĆ [szt]	OBIĘTOŚĆ [m³]	POWIERZCHNIA [m²]
1		DESKI		2.5x10	–	–	–	1,00

POWIERZCHNIA ŚCIAN SZCZYTOWYCH ~ 10,6m².

ZESTAWIENIE ELEMENTÓW DREWNIANYCH OKIENNIC NA 1m².

L.p	OZNACZENIE ELEMENTU NA RYSUNKU	NAZWA ELEMENTU	RODZAJ MATERJAŁU ASORTYMENT I KLASA JAKOŚCI	PRZEKRÓJ [cm]	DŁUGOŚĆ [cm]	ILOŚĆ [szt]	OBIĘTOŚĆ [m³]	POWIERZCHNIA [m²]
1		DESKI		2.5x10	126			

POWIERZCHNIA OKIENNIC ≈ 3,53m².

UWAGA:

nie uwzględniono łat dachowych
wymiary elementów podano jako rzeczywiste docelowe bez uwzględnienia połączeń technologicznych (zamki, czopy, itp.)

FORMAT A4 /2100x2970mm/ skala 1:50

PRACOWNIA PROJEKTOWA PROJEKTOR
SUWAŁKI, NONIEWICZA 93C, tel/fax/087/ /5631614

TYTUŁ RYSUNKU	ZEST. ELEMENTÓW DREWNIANYCH		SKALA b/s
NAZWA PRZEDSIĘWZIĘCIA	BUDYNEK SANITARIATU		
ADRES INWESTYCJI NR GEDEZYJNY	TEREN TURYSTYCZNO WYPOCZYNKOWY NAD JEZIOREM MIKASZEWO JAZY GMINA PŁASKA DZ. NR 187/4		NR RYSUNKU 10/K
PROJEKT	ARCHITEKTONICZNO BUDOWLANY		
PROJEKTANT nr uprawnień podpis	PROJEKT: mgr inż.Sławomir Klimko, nr upr.proj.b.o.SUW-23/92, PDL/BO/0631/01	SPRAWDZ.: mgr inż.Lucyna Huryn, nr upr.proj.b.o.SUW-106/87, PDL/BO/0473/01	DATA LISTOPAD 2008 r.

PROJEKT CHRONIONY USTAWĄ O PRAWIE AUTORSKIM

MAŁA ARCHITEKTURA

CZĘŚĆ ARCHITEKTONICZNO-BUDOWLANA – MAŁA ARCHITEKTURA
TEREN TURYSTYCZNO – WYPOCZYNKOWY
NAD JEZIOREM MIKASZEWO

1.0 DANE OGÓLNE :

1) Inwestor : Gmina Płaska 16-326 Płaska 53
2) Inwestycja: Przedmiotem inwestycji jest zagospodarowanie działki 187/4 poprzez budowę małej architektury obsługującej teren turystyczno - wypoczynkowy.
3) Adres inwestycji: **Jazy działka o numerze geodezyjnym 187/4 położona nad jeziorem Mikaszewo gmina Płaska**
4) Pracownia autorska:
PROJEKTOR Pracownia Projektowa z siedzibą przy ul. T. Noniewicza 85C w Suwałkach.
5)Podstawa opracowania

- Umowa z Inwestorem
- Mapa sytuacyjno-wysokościowa w skali 1:500
- Wypis z miejscowego planu zagospodarowania przestrzennego

2.0. Zestawienie wielkości liczbowych przedmiotowych obiektów :
(dane adn. Pz mają charakter orientacyjny – ujęto potencjalny teren utwardzony wokół obiektu)

Wiata paleniska – „grill"

1) Powierzchnia zabudowy : ..... 8,2 (rzecz.3,6) m^2
2) Powierzchnia użytkowa..... nie dotyczy m^2
3) Długość / szerokość / wysokość (rzeczywista)..... 5,2x5,2x ~4,0m
4) Kubatura łącznie..... ~ 24,0 m^3

3.0 OPIS OGÓLNY

Przedmiotem inwestycji jest budowa wiaty gilowej, obiektu małej architektury obsługującego teren wypoczynkowy i związane z nim urządzenia rekreacyjne.

4.0. OPIS CZĘŚCI ARCHITEKTONICZNEJ PROJEKTU

4.1.0. OPIS OGÓLNY CZĘŚCI ARCHITEKTONICZNEJ PROJEKTU BUDOWLANEGO

Zaprojektowano element małej architektury na rzucie koła. Formą symetryczny, luźnie nawiązujący do terenowych obiektów gospodarczych oraz leśnych.

Wiata jako przestrzenna konstrukcja ażurowa (drewniane ramy stężone konstrukcją dachu) przekryte dachem wielospadkowym.

4.2.0 ELEMENTY WYKOŃCZENIA ZEWNĘTRZNEGO:

4.2.1. Wykończenie ścian przegród – nie dotyczy

4.2.2. Pokrycie dachu : Gont drewniany na łatach w rozstawie 35cm, uodporniony ogniowo do stanu trudno zapalności (np. środkami zastosowań **zewnętrznych** OGNIOCHRON, KROMOS B-796, OCEAN 411B)

4.2.3. Obróbki blacharskie, podsufitka : – nie dotyczy

4.2.4. Rynny i rury spustowe: – brak.

4.2.5. Stolarka drzwiowa i okienna: - brak

4.2.6. Dojścia do komina: - dostawiana drabina z poziomu terenu.

4.3.0. ELEMENTY WYKOŃCZENIA "WEWNĘTRZNEGO"

4.3.1. Posadzki – wg warunków terenowych – dojścia utwardzone żwirowe

4.3.2. Parapety wewnętrzne – nie dotyczy

4.3.3. Okładziny ścian - brak

4.4.0. IZOLACJE

4.4.1. Izolacje przeciwwilgociowe :

W miejscach styku elementów drewnianych z betonem lub cegłą podwójna przekładka z papy asfaltowej izolacyjnej.

4.4.2. Izolacje termiczne i akustyczne : – nie dotyczy

4.4.3. Zabezpieczenie drewna:

Elementy drewniane przed wmontowaniem impregnować solnymi środkami grzybobójczymi i owadobójczymi oraz zabezpieczającymi przed działaniem ognia, zgodnie z instrukcją producenta (OGNIOCHRON, Ocean 411B, KROMOS B-796 itp.) Pokrycie dachowe w postaci gontu drewnianego należy zaimpregnować do stanu trudnozapalności i wykonywać impregnację jako konserwację bieżącą, sezonowo podczas użytkowania obiektu, aż do śmierci technicznej.

Wszystkie palne (drewniane) elementy konstrukcyjne powinny być uodpornione ogniowo do stanu trudno zapalności.

5. OPIS KONSTRUKCJI

5.1. OPIS OGÓLNY.

Element małej architektury zaprojektowano w technologii tradycyjnej z elementami monolitycznymi - wylewanymi na budowie (stopy, ławy, podwaliny). Posadowienie na ławach – fundamentach betonowych zwieńczonych wieńcem żelbetowym wg odpowiednich rysunków. Więźba dachowa na drewnianych krokwiach opartych na płatwiach pośrednich.

5.2. WARUNKI GRUNTOWE.

Założono, że w granicach objętych opracowaniem zalegają grunty odpowiednie do bezpośredniego posadowienia. W razie jednostkowego występowania gruntów o małej przepuszczalności wody (gliny) lub o niskiej wartości nośności – możliwości przewarstwień torfami, namułami etc. – należy powiadomić projektanta w celu adaptacji posadowienia do konkretnych warunków geotechnicznych.

5.3 POSADOWIENIE.

Przyjęto fundamentowanie w postaci żelbetowych ław fundamentowych wysokości 30cm. W razie występowania rażących odstępstw od przyjmowanych założeń (niekontrolowane miąższości gruntów nasypowych oraz pokładów torfu, możliwości występowania podskórnych wód gruntowych etc.) występujących po wykonaniu wykopów należy bezwzględnie zawiadomić projektantów w celu dokonania korekt przyjętych rozwiązań konstrukcyjnych.

5.4. ŚCIANY FUNDAMENTOWE.

Betonowe wylewane w szalunkach (dopuszcza się możliwość betonowania w wykopie pod warunkiem występowania gruntów o dużej spoistości – gliny) lub murowane z bloczka betonowego gr.25cm na zaprawie cementowej z dodatkami uplastyczniającymi, zwieńczone podwaliną lub wieńcem żelbetowym z betonu B-20 – zbrojenie wg opisu na odpowiednich rysunkach.

5.5. RAMY NOŚNE.

Głównym elementem nośnym elementów małej architektury są (w części powtarzalne) ramy powstałe ze słupów skośnych spiętych dwiema parami kleszczy oraz stężone oczepami - płatwiami na których wsparte są krokwie – z drewna w klasie odpowiedniej do min. K27 . Mocowanie – oparcie – na fundamencie za pośrednictwem jarzm (z blachy stalowej oraz płaskowników).

5.6. DACH.

Pokrycie dachu – gont drewniany na łatach. Elementy drewniane przed wmontowaniem impregnować solnymi środkami grzybobójczymi i owadobójczymi oraz zabezpieczającymi przed działaniem ognia, zgodnie z instrukcją producenta (OGNIOCHRON, Ocean 411B, KROMOS B-796 itp.) Pokrycie dachowe w postaci gontu należy zaimpregnować do stanu trudnozapalności i wykonywać impregnację jako konserwację bieżącą, sezonowo podczas użytkowania obiektu, aż do śmierci technicznej.
Wszystkie palne (drewniane) elementy konstrukcyjne powinny być uodpornione ogniowo do stanu trudno zapalności.

5.7. SCHODY - brak.

5.8. NADPROŻA - brak.

5.9 WIĘŹBA DACHOWA.

Konstrukcja drewniana, krokwiowa, wsparta na płatwiach stopowych (pełniących funkcję oczepów). Układ drewnianych elementów konstrukcyjnych dachu, przekroje poszczególnych elementów podano na schemacie więźby w niniejszym opracowaniu. Elementy drewniane łączyć z sobą w sposób ciesielski (wręby pół jaskółczy ogon, czopy). Wszystkie elementy drewniane więźby wykonać należy z drewna o odpowiedniku klasy minimum K-27, zaimpregnować przed wbudowaniem środkami grzyb - i owadobójczymi oraz zabezpieczyć przed działaniem ognia. Na styku z elementami żelbetowymi zastosować dwuwarstwową przekładkę z papy izolacyjnej - podwaliny.

Wszystkie elementy więźby drewniane wykonać jako strugane. Przed montażem więźby wykonać elementy wzorcowe i sprawdzić ich spasowanie w naturze. Połączenia elementów na długości dopuszcza się pod warunkami uwzględniającymi zasady sztuki budowlanej oraz pod nadzorem osoby uprawnionej.

6.0. OCHRONA PRZECIWPOŻAROWA

Elementy drewniane przed wmontowaniem impregnować solnymi środkami grzybobójczymi i owadobójczymi oraz zabezpieczającymi przed działaniem ognia, zgodnie z instrukcją producenta (OGNIOCHRON, Ocean 411B, KROMOS B-796 itp.) Pokrycie dachowe w postaci gontu drewnianego należy zaimpregnować do stanu trudnozapalności i wykonywać impregnację jako konserwację bieżącą, sezonowo podczas użytkowania obiektu, aż do śmierci technicznej.
Wszystkie palne (drewniane) elementy konstrukcyjne powinny być uodpornione ogniowo do stanu trudno zapalności.

7.0 CHARAKTERYSTYKA EKOLOGICZNA

7.1 Zapotrzebowanie wody, odprowadzenie ścieków – nie dotyczy.

7.2 Emisja zanieczyszczonego powietrza: - na poziomie śladowym.

7.3 Odpadki stałe:
Śmieci (opakowania, przedmioty jednorazowego użytku) do projektowanego śmietnika wygrodzonego na terenie przedmiotowej inwestycji - związane z eksploatacją i obsługą wywożone (pakowane w worki) na lokalne wysypisko śmieci.

7.4 Emisja hałasu, wibracje:
Obiekt nie emituje uciążliwego hałasu oraz wibracji.

7.5 Wpływ inwestycji na zieleń i glebę:

Nie przewiduje się żadnego wpływu inwestycji na wody podziemne i istniejącą zieleń.

8.0 Przystosowanie obiektów dla osób niepełnosprawnych :

Sposób powiązania obiektów z gruntem przyległym zapewniać ma w pełni dostępność dla osób poruszających się na wózkach inwalidzkich pochylenie nie większe od 6%, a w promieniu ~2m ze spadkiem ~1-1,5%.

Opracował:

mgr inż. arch. Piotr P. Kuczyński

BŁ/5/02

WIATA GRILOWA

RZUT PRZYZIEMIA

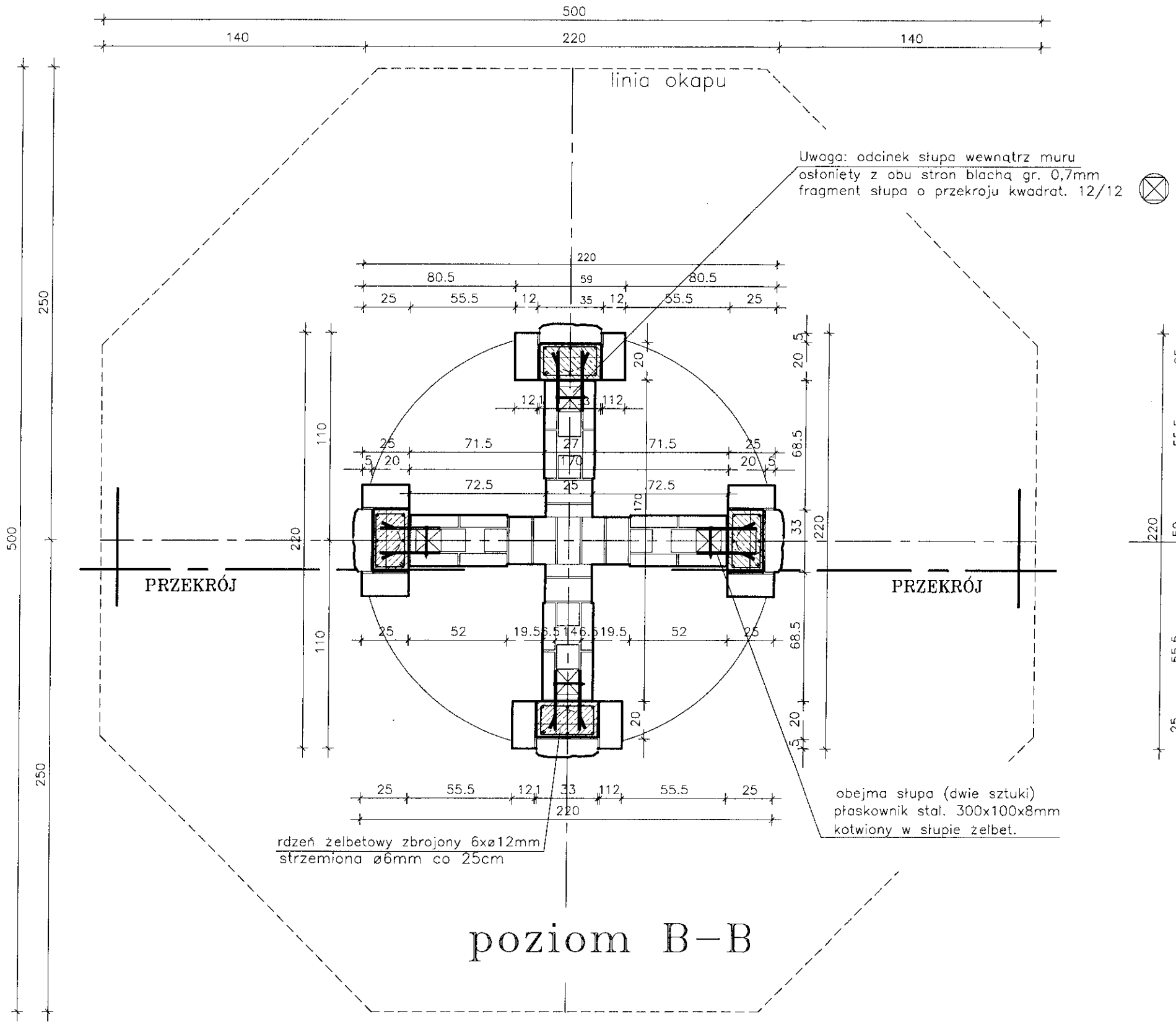

poziom B–B

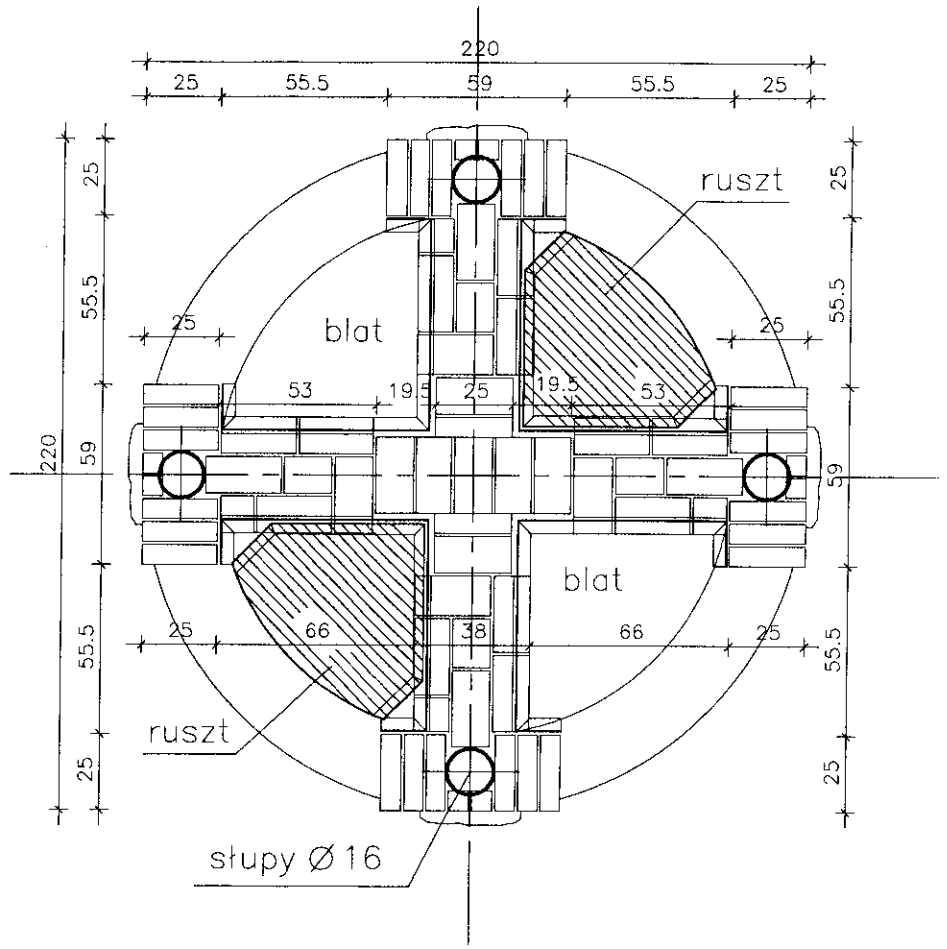

poziom C–C

FORMAT A3 /4200x2100mm/ skala 1:25

SUWALKI_NONIEWICZA_93C_tel/fax/087/_/5631614

PRACOWNIA PROJEKTOWA PROJEKTOR

TYTUŁ RYSUNKU	RZUT PRZYZIEMIA		SKALA 1:25
NAZWA PRZEDSIĘWZIĘCIA	WIATA GRILOWA		
ADRES INWESTYCJI NR GEDEZYJNY	TEREN TURYSTYCZNO WYPOCZYNKOWY NAD JEZIOREM MIKASZEWO JAZY GMINA PŁASKA DZ. NR 187/4		NR RYSUNKU 1/A
PROJEKT	ARCHITEKTONICZNO – BUDOWLANY		
PROJEKTANT nr uprawnień podpis	PROJEKT: mgr inż.arch.P.P.Kuczyński nr upr.proj.b.o.Bł/5/02 POIA nr PD-0127	SPRAWDZ.: mgr inż.arch.T.Śmiarowski nr upr.proj.b.o.Bł/3/02 POIA nr PD-0194	DATA LISTOPAD 2008 r.

PROJEKT CHRONIONY USTAWĄ O PRAWIE AUTORSKIM

RZUT FUNDAMENTÓW

poziom A–A

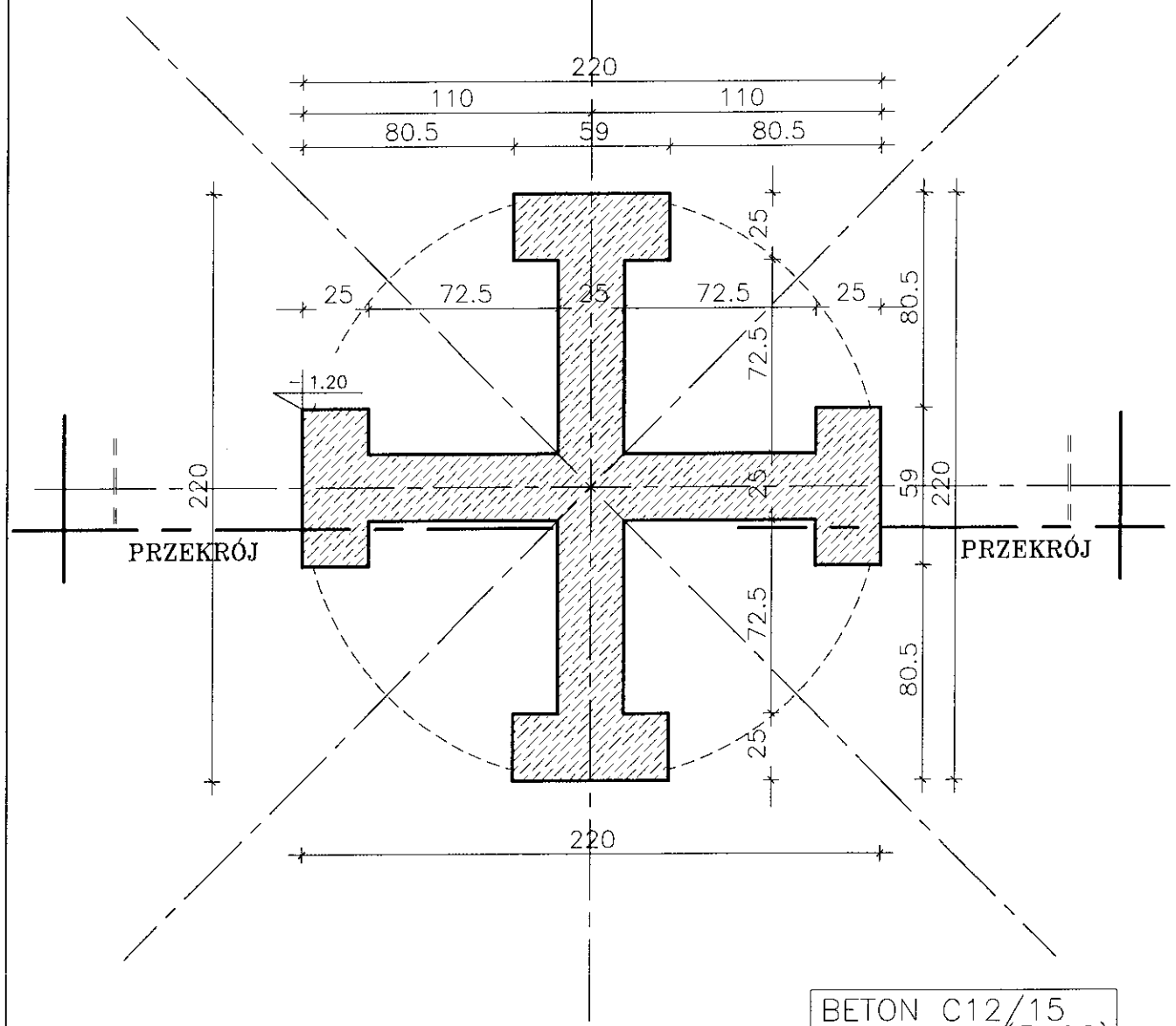

BETON C12/15
STAL A–III (34GS)
STAL A–I (St0S)

UWAGI:

- FUNDAMENT WYLEWANY W SZALUNKACH DO WYSOKOŚCI –40 B20 MIN(B17,5)
- POD ŁAWY WYKONAĆ PODLEWKĘ Z CHUDEGO BETONU B7,5 GR. 5cm.

TYTUŁ RYSUNKU	POSADOWIENIE		SKALA 1:25
NAZWA PRZEDSIĘWZIĘCIA	WIATA GRILOWA		
ADRES INWESTYCJI NR GEDEZYJNY	TEREN TURYSTYCZNO WYPOCZYNKOWY NAD JEZIOREM MIKASZEWO JAZY GMINA PŁASKA DZ. NR 187/4		NR RYSUNKU 1/K
PROJEKT	ARCHITEKTONICZNO – BUDOWLANY		
PROJEKTANT nr uprawnień podpis	PROJEKT: mgr inż.Sławomir Klimko, nr upr.proj.b.o.SUW–23/92, PDL/BO/0631/01	SPRAWDZ.: mgr inż.Lucyna Huryn, nr upr.proj.b.o.SUW–106/87, PDL/BO/0473/01	DATA LISTOPAD 2008 r.

PROJEKTOR PRACOWNIA PROJEKTOWA SUWAŁKI, KONIECZNA 93C, tel/fax/087/.../5631614

PROJEKT CHRONIONY USTAWĄ O PRAWIE AUTORSKIM

FORMAT A4 /2100x2970mm/ skala 1:25

RZUT DACHU

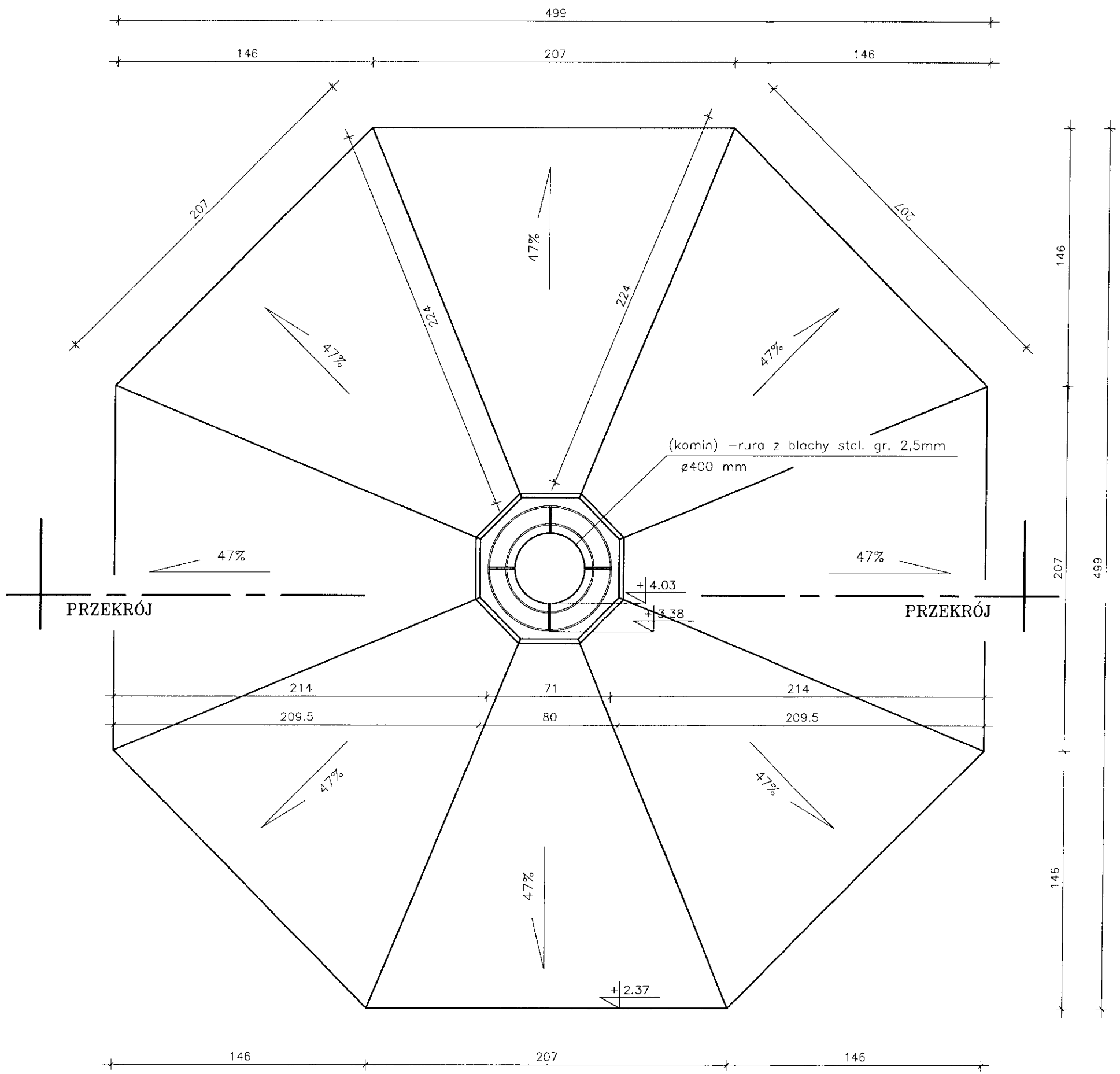

POKRYCIE – GONT DREWNIANY

FORMAT A3 /4200x2100mm/ skala 1:25

TYTUŁ RYSUNKU	RZUT DACHU
NAZWA PRZEDSIĘWZIĘCIA	WIATA GRILOWA TEREN TURYSTYCZNO WYPOCZYNKOWY NAD JEZIOREM MIKASZEWO JAZY GMINA PŁASKA DZ. NR 187/4
ADRES INWESTYCJI NR GEDEŻYNY	ARCHITEKTONICZNO – BUDOWLANY
PROJEKT	PROJEKT
PROJEKTANT nr uprawnień podpis	mgr inż.arch.P.P.Kuczyński nr upr.proj.b.o.Bl/5/02 POIA nr PD-0122
	SPRAWDZ.
	mgr inż.arch.D.Sańfarowski nr upr.proj.b.o.Bl/3/02 ŁOIA nr PD-0194
SKALA	1:25
NR RYSUNKU	2 / A
DATA	LISTOPAD 2008 r.

PROJEKT CHRONIONY USTAWĄ O PRAWIE AUTORSKIM

PRACOWNIA PROJEKTOWA
SUWAŁKI UNIEJEWICZA 93C tel/fax/087/ /563161 4

SCHEMAT ZADASZENIA

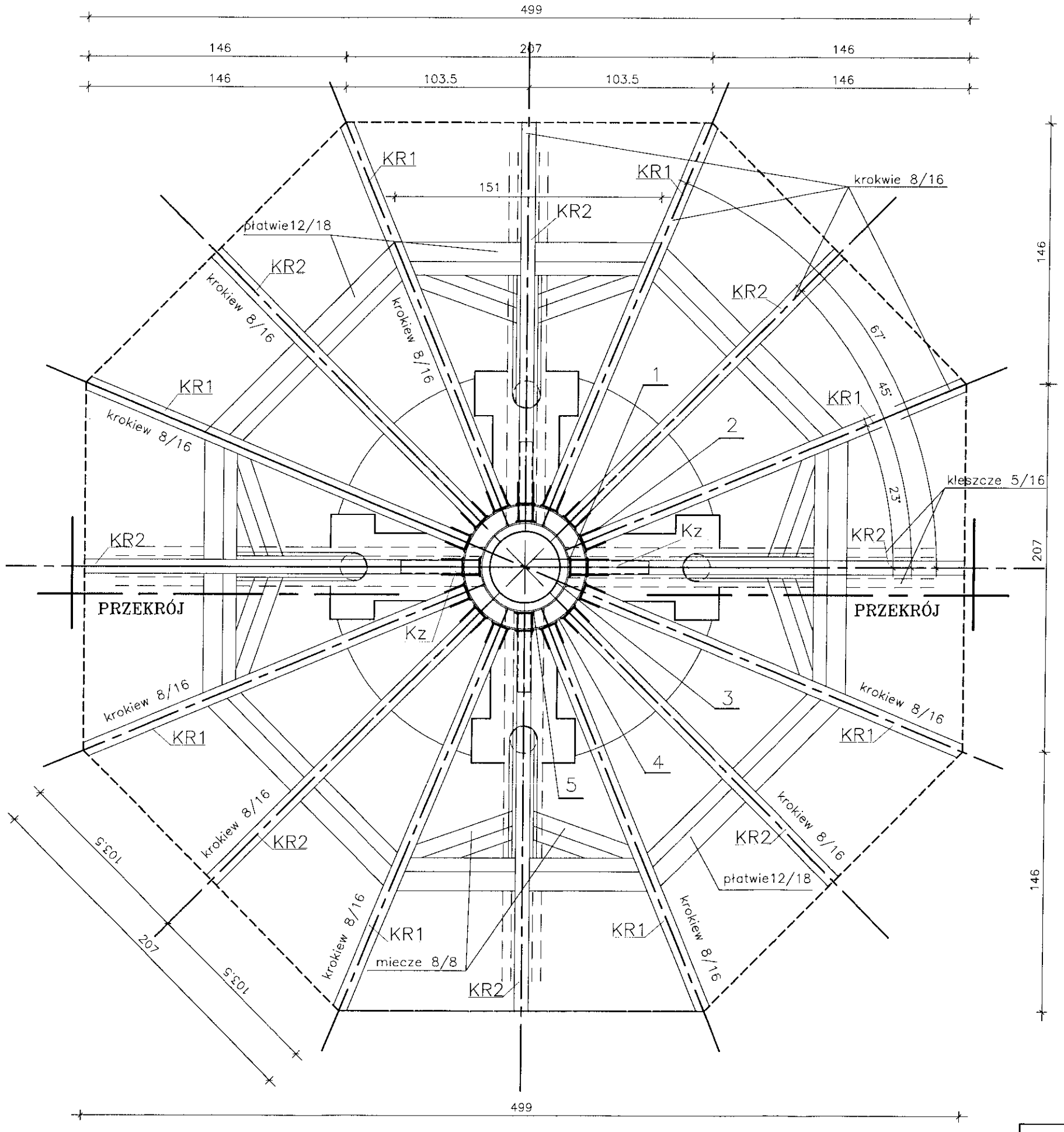

OBIAŚNIENIA:

1 jarzma mocujące dolny pas więźby dachowej (blacha gr.5mm) spawane do rury ø 508/8

2 jarzma mocujące krokwie (blacha gr.5mm) spawane do rury ø711/8

3 (komin) –rura z blachy stal. gr. 2,5mm ø400 mm

4 rura stal. ze szfem wys. 18cm ø711/8mm

5 rura stal. ze szfem wys. 16cm ø508/8mm

KLASA DREWNA C24

SKALA	1:25
NR RYSUNKU	2/K
DATA	LISTOPAD 2008 r.
TYTUŁ RYSUNKU	SCHEMAT ZADASZENIA
NAZWA PRZEDSIĘWZIĘCIA	WIATA GRILOWA TEREN TURYSTYCZNO WYPOCZYNKOWY NAD JEZIOREM MIKASZEWO JAZY GMINA PŁASKA DZ. NR 187/4
ADRES INWESTYCJI NR GEDEZYJNY	
PROJEKT	ARCHITEKTONICZNO-BUDOWLANY
PROJEKTANT nr uprawnień podpis	PROJEKT: mgr inż.Sławomir Klimko nr upr.proj.b.o.SUW-23/92 PDL/BO/0631/01 SPRAWDZ.: mgr inż.Justyna Hłupek nr upr.proj.b.o.SUW-106/87 PDL/BO/0473/01

PRACOWNIA PROJEKTOWA

PROJEKT CHRONIONY USTAWĄ O PRAWIE AUTORSKIM

FORMAT A3 /4200x2100mm/ skala 1:25

SUWAŁKI_NOWIEMIOZA_93C_tel/fax/087/_/563161

PRZEKRÓJ

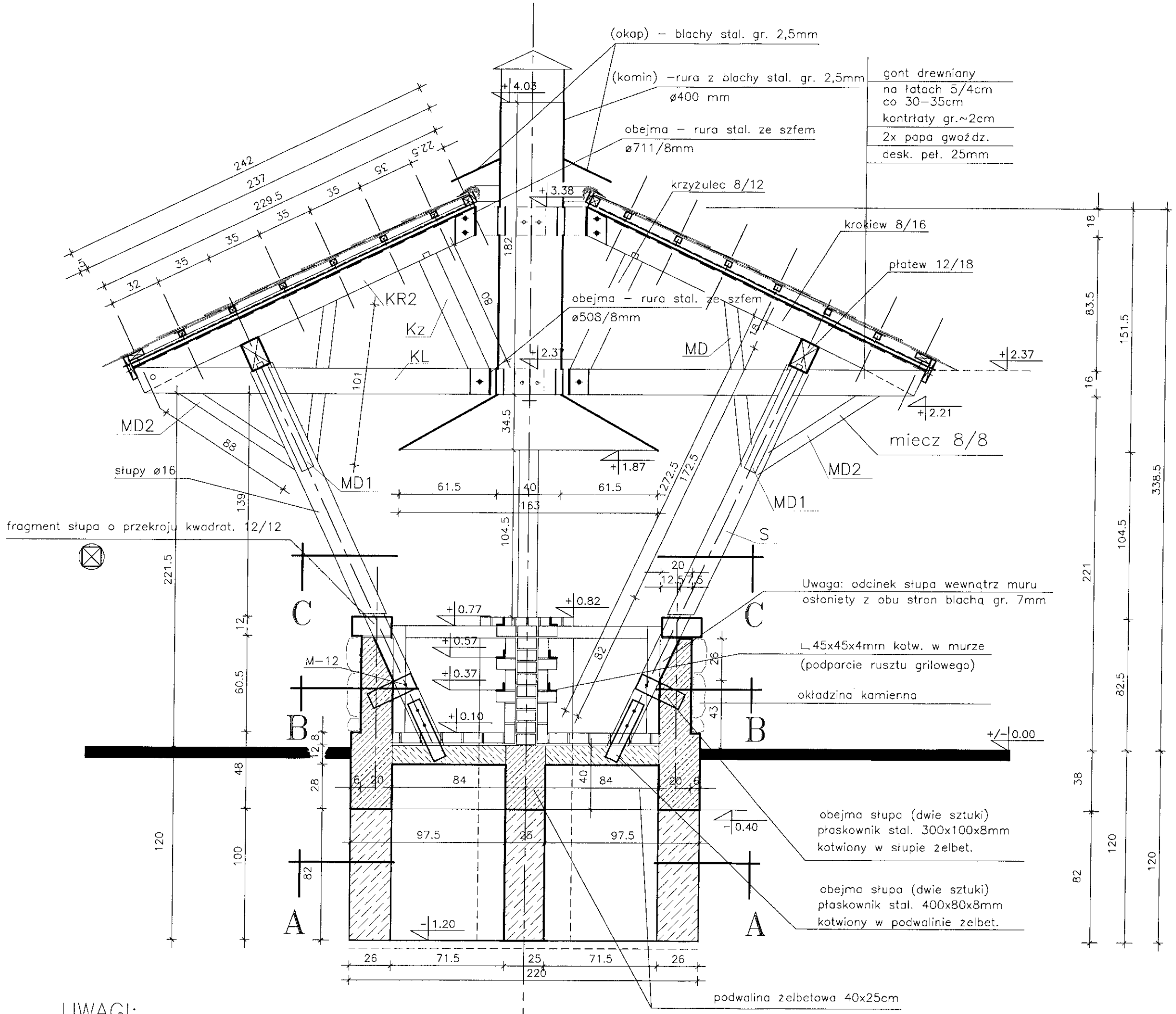

gont drewniany
na łatach 5/4cm
co 30–35cm
kontrłaty gr.~2cm
2x papa gwoźdz.
desk. peł. 25mm

UWAGI:

- FUNDAMENT WYLEWANY W SZALUNKACH DO WYSOKOŚCI –40 B20 MIN(B17,5)
- PODWALINA H=40cm ZBROJONA DOŁEM 3ø12, GÓRĄ 2ø12, STRZEM ø6 3szt./mb POŁĄCZONA ZE SŁUPKAMI 20x30cm
- POD ŁAWY WYKONAĆ PODLEWKĘ Z CHUDEGO BETONU B7,5 GR. 5cm.

FORMAT A3 /4200x2100mm/ skala 1:25

SKALA	1:25
NR RYSUNKU	3 A
DATA	LISTOPAD 2008 r.
TYTUŁ RYSUNKU	PRZEKRÓJ
NAZWA PRZEDSIĘWZIĘCIA	WIATA GRILOWA TEREN TURYSTYCZNO WYPOCZYNKOWY NAD JEZIOREM MIKASZEWO JAZY GMINA PŁASKA DZ. NR 187/4
ADRES INWESTYCJI NR GEDEZYJNY	ARCHITEKTONICZNO BUDOWLANY
PROJEKT	PROJEKT
PROJEKTANT nr uprawnień podpis	mgr inz.arch.P.P.Kuczyński nr upr.proj.b.o.Bi/5/00 POIA nr PD–0127
SPRAWDZ	mgr inz.arch.D.Śmijewski nr upr.proj.b.o.Bi/3/02 POIA nr PD–0194

PROJEKT CHRONIONY USTAWĄ O PRAWIE AUTORSKIM

PRACOWNIA PROJEKTOWA

SUWAŁKI_NONIEWICZA_930_141/ax/087/_/5631614

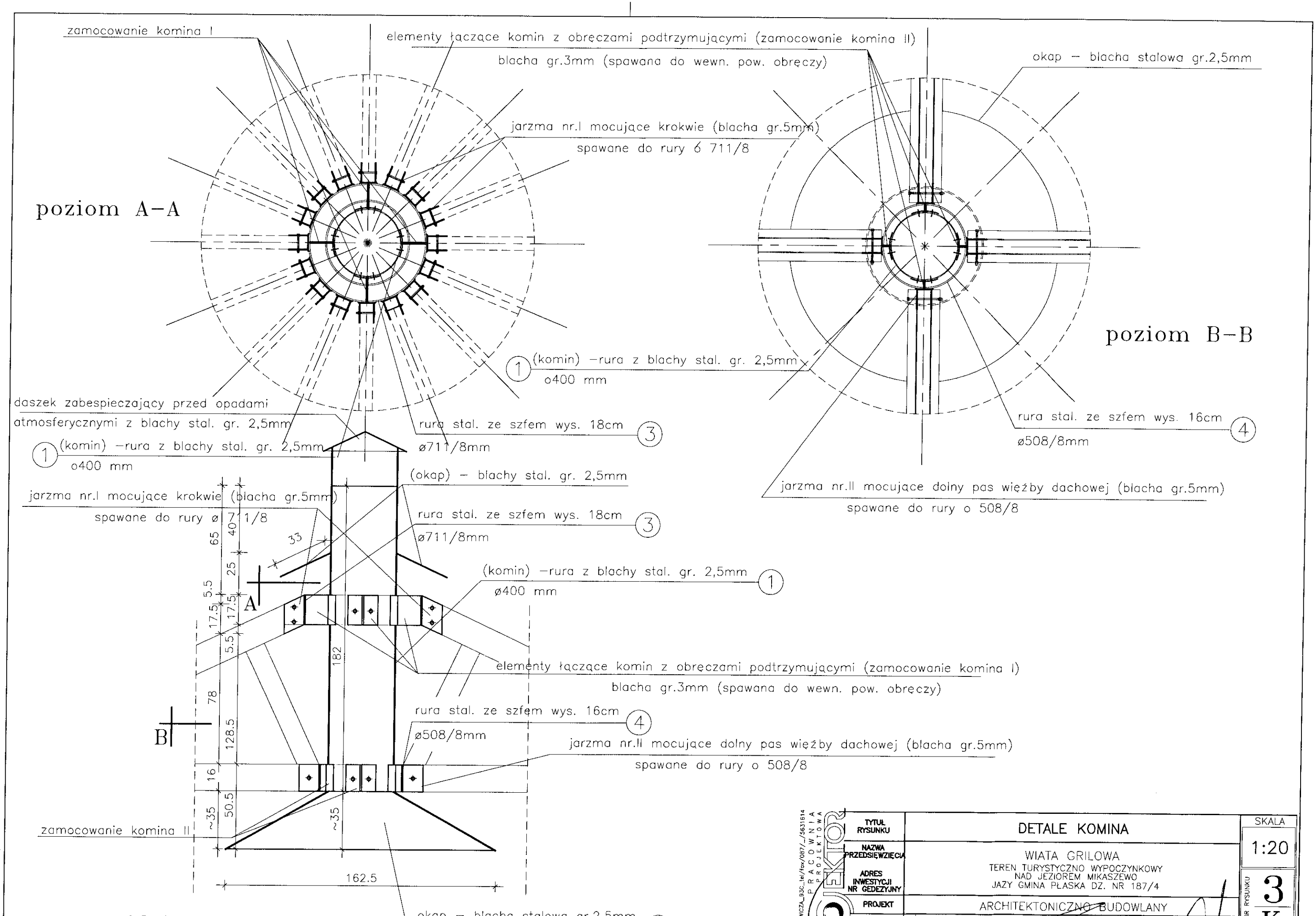
zamocowanie komina I
elementy łączące komin z obręczami podtrzymującymi (zamocowanie komina II)
blacha gr.3mm (spawana do wewn. pow. obręczy)
okap – blacha stalowa gr.2,5mm
jarzma nr.I mocujące krokwie (blacha gr.5mm)
spawane do rury ø 711/8
poziom A–A
poziom B–B
(komin) –rura z blachy stal. gr. 2,5mm
ø400 mm
daszek zabespieczający przed opadami
atmosferycznymi z blachy stal. gr. 2,5mm
rura stal. ze szfem wys. 18cm
ø711/8mm
rura stal. ze szfem wys. 16cm
ø508/8mm
(okap) – blachy stal. gr. 2,5mm
jarzma nr.II mocujące dolny pas więźby dachowej (blacha gr.5mm)
spawane do rury o 508/8
jarzma nr.I mocujące krokwie (blacha gr.5mm)
spawane do rury ø 711/8
rura stal. ze szfem wys. 18cm
ø711/8mm
(komin) –rura z blachy stal. gr. 2,5mm
ø400 mm
elementy łączące komin z obręczami podtrzymującymi (zamocowanie komina I)
blacha gr.3mm (spawana do wewn. pow. obręczy)
rura stal. ze szfem wys. 16cm
ø508/8mm
jarzma nr.II mocujące dolny pas więźby dachowej (blacha gr.5mm)
spawane do rury o 508/8
zamocowanie komina II
162.5
182
128.5
78
65
40
33
25
5.5
17.5
17.5
5.5
16
50.5
~35
~35
A
B
widok
okap – blacha stalowa gr.2,5mm
1
2
3
4
FORMAT A3 /4200x2100mm/ skala 1:20
SUWALKI_NONIEWICZA_93C_tel/fax/087/_/5631614
PRACOWNIA PROJEKTOWA
TYTUŁ RYSUNKU
DETALE KOMINA
NAZWA PRZEDSIĘWZIĘCIA
WIATA GRILOWA
ADRES INWESTYCJI NR GEDEZYJNY
TEREN TURYSTYCZNO WYPOCZYNKOWY
NAD JEZIOREM MIKASZEWO
JAZY GMINA PŁASKA DZ. NR 187/4
PROJEKT
ARCHITEKTONICZNO BUDOWLANY
PROJEKTANT
nr uprawnień
podpis
PROJEKT
mgr inż.Sławomir Klimko
nr upr.proj.b.o.SUW–23/92
PDL/B0/0631/01
SPRAWDZ.
mgr inż.Lucyna Nowak
upr.proj.b.o.SUW–106/87
PDL/B0/0473/01
PROJEKT CHRONIONY USTAWĄ O PRAWIE AUTORSKIM
SKALA
1:20
NR RYSUNKU
3
K
DATA
LISTOPAD
2008 r.

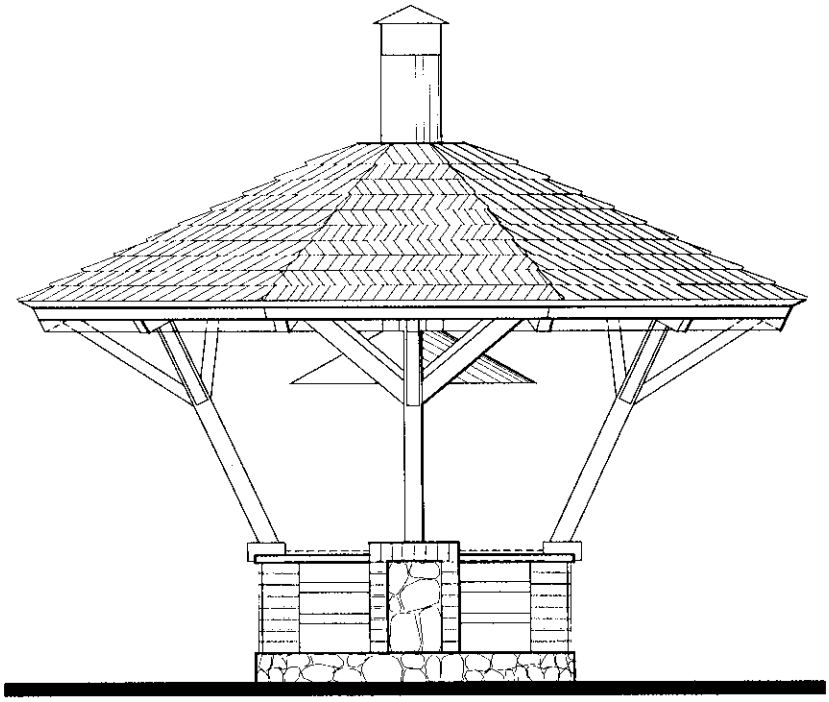

FORMAT A4 /2100x2970mm/ skala 1:50

SUWAŁKI_NONIEWICZA_93C_tel/fax/087/.../5631614

PRACOWNIA PROJEKTOWA PROJEKTOR

TYTUŁ RYSUNKU	WIDOK		SKALA 1:50
NAZWA PRZEDSIĘWZIĘCIA ADRES INWESTYCJI NR GEDEZYJNY	WIATA GRILOWA TEREN TURYSTYCZNO WYPOCZYNKOWY NAD JEZIOREM MIKASZEWO JAZY GMINA PŁASKA DZ. NR 187/4		NR RYSUNKU 4/A
PROJEKT	ARCHITEKTONICZNO BUDOWLANY		
PROJEKTANT nr uprawnień podpis	PROJEKT: mgr inż.arch.P.P.Kuczyński nr upr.proj.b.o.Bł/5/02 POIA nr PD-0127	SPRAWDZ.: mgr inż.arch.D.Śmiarowski nr upr.proj.b.o.Bł/3/02 POIA nr PD-0194	DATA LISTOPAD 2008 r.

PROJEKT CHRONIONY USTAWĄ O PRAWIE AUTORSKIM

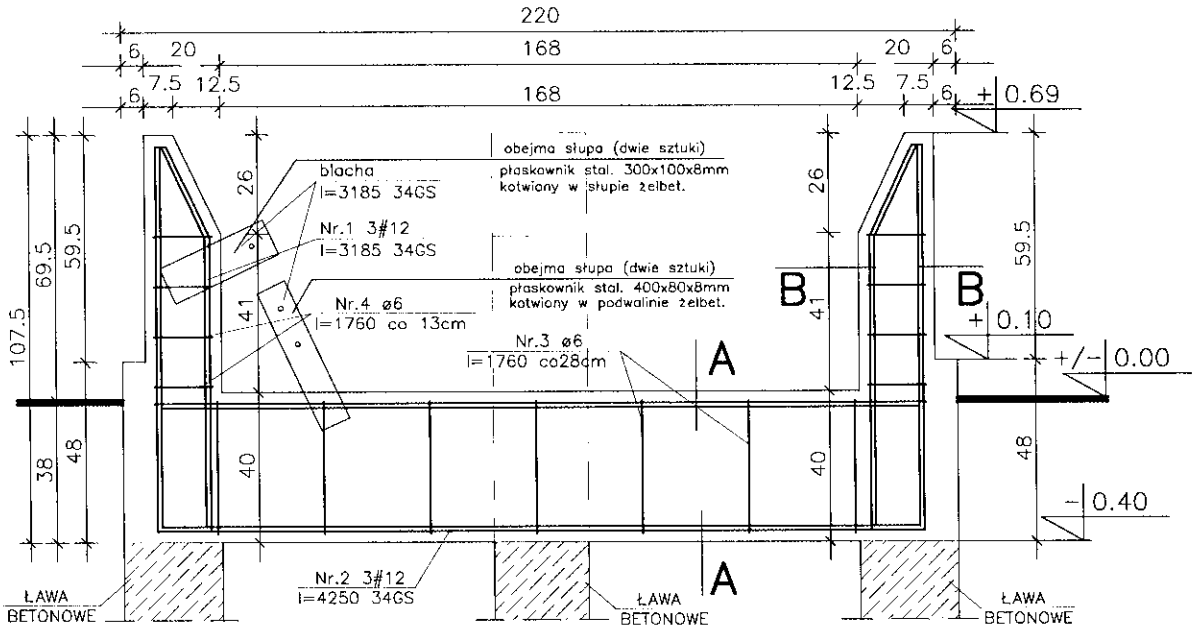

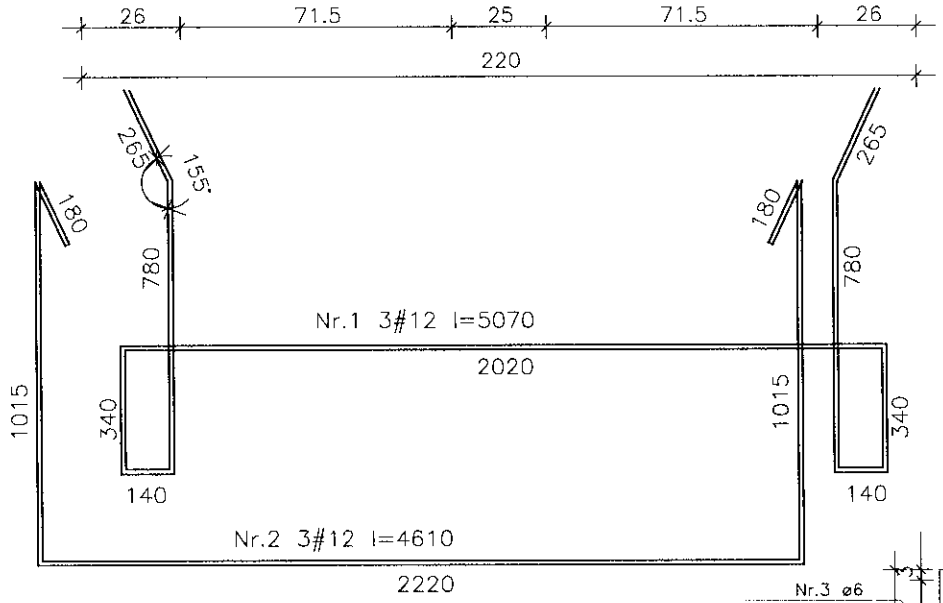

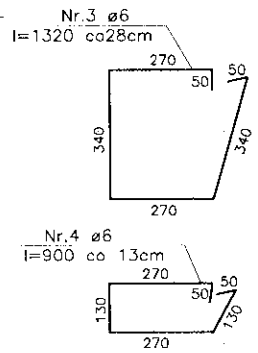

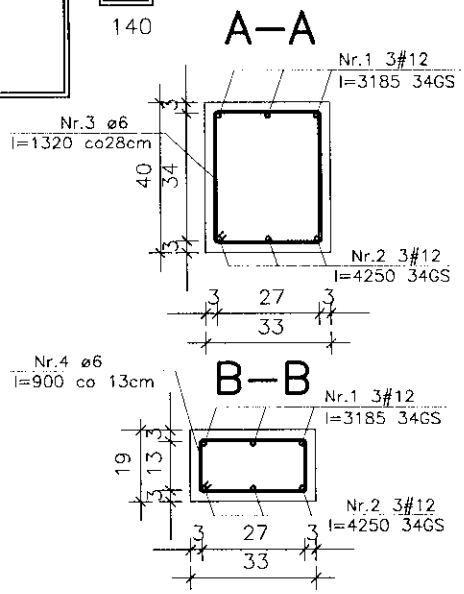

WYKAZ STALI OPARCIA ZADASZENIA szt.1

L.p	Nr pręta	Długość [m]	Ilość [szt.]	STAL A-0 ø6-0,222	STAL A-III #12-0,888
1	1	5,07	3		15,21
2	2	4,61	3		13,83
3	3	1,32	7	9,24	
4	4	0,90	5	4,50	
DŁUGOŚĆ OGÓŁEM :			[m]	13,74	29,04
CIĘŻAR:			[kg]	0,222	0,888
CIĘŻAR RAZEM :			[kg]	3,05	25,79

ILOŚĆ: 2szt.

BETON C12/15
STAL A-III (BSt 500S)
STAL A-0 (StOS)

FORMAT A4 /2100x2970mm/ skala 1:20

SUWAŁKI_NONIEWICZA_93C_tel/fax/087/_/5631614
PRACOWNIA PROJEKTOWA
PROJEKTOR

TYTUŁ RYSUNKU	SCHEMAT ZBROJENIA–WYKAZ STALI		SKALA 1:20
NAZWA PRZEDSIĘWZIĘCIA	WIATA GRILOWA		
ADRES INWESTYCJI NR GEDEZYJNY	TEREN TURYSTYCZNO WYPOCZYNKOWY NAD JEZIOREM MIKASZEWO JAZY GMINA PŁASKA DZ. NR 187/4		NR RYSUNKU 4 K
PROJEKT	ARCHITEKTONICZNO BUDOWLANY		
PROJEKTANT nr uprawnień podpis	PROJEKT: mgr inż.Sławomir Klimko nr upr.proj.b.o.SUW-23/92 PDL/BO/0631/01	SPRAWDZ.: mgr inż.Lucyna Huryn upr.proj.b.o.SUW-106/87 PDL/BO/0473/01	DATA LISTOPAD 2008 r.

PROJEKT CHRONIONY USTAWĄ O PRAWIE AUTORSKIM

RUSZT STALOWY

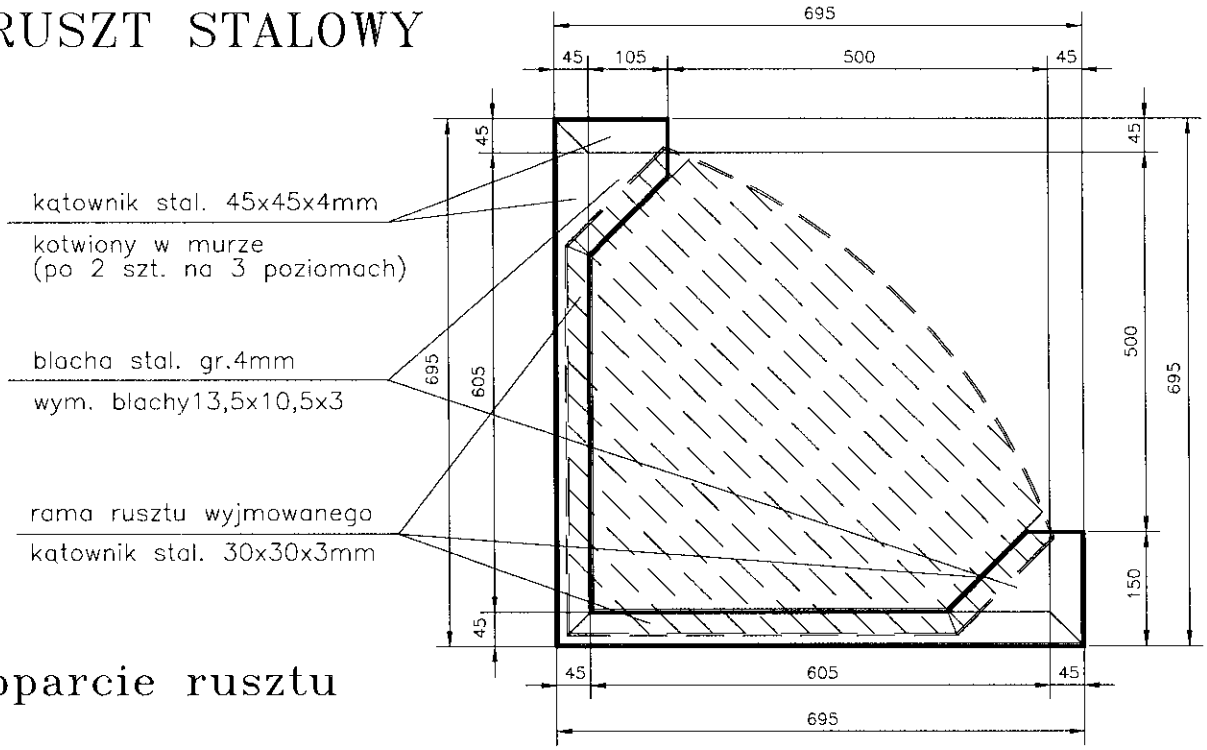

oparcie rusztu

ruszt wyjmowany

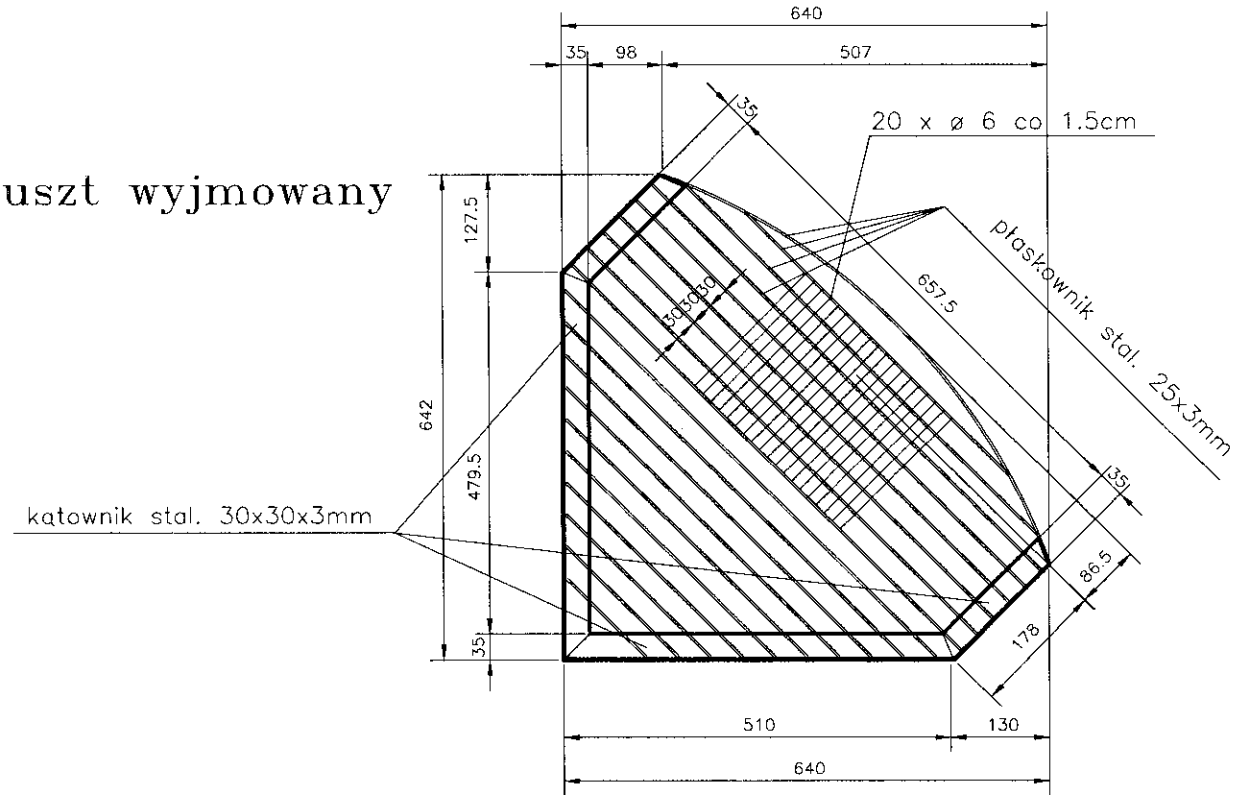

UWAGA: przed wykonaniem rusztu należy skorygować wymiary zewnętrzne po wykonaniu prac murarskich

FORMAT A4 /2100x2970mm/ skala 1:10

TYTUŁ RYSUNKU	RUSZT STALOWY		SKALA 1:10
NAZWA PRZEDSIĘWZIĘCIA	WIATA GRILOWA		
ADRES INWESTYCJI NR GEDEZYJNY	TEREN TURYSTYCZNO WYPOCZYNKOWY NAD JEZIOREM MIKASZEWO JAZY GMINA PŁASKA DZ. NR 187/4		NR RYSUNKU 5 K
PROJEKT	ARCHITEKTONICZNO BUDOWLANY		
PROJEKTANT nr uprawnień podpis	PROJEKT: mgr inż.Sławomir Klimko, nr upr.proj.b.o.SUW-23/92, PDL/BO/0631/01	SPRAWDZ.: mgr inż.Lucyna Huryn, upr.proj.b.o.SUW-105/87, PDL/BO/0473/01	DATA LISTOPAD 2008 r.

PROJEKTOR PRACOWNIA PROJEKTOWA SUWAŁKI_NOWNIEWICZA_93C_tel/fax/087/_/5631614

PROJEKT CHRONIONY USTAWĄ O PRAWIE AUTORSKIM

BLAT

rama stalowa

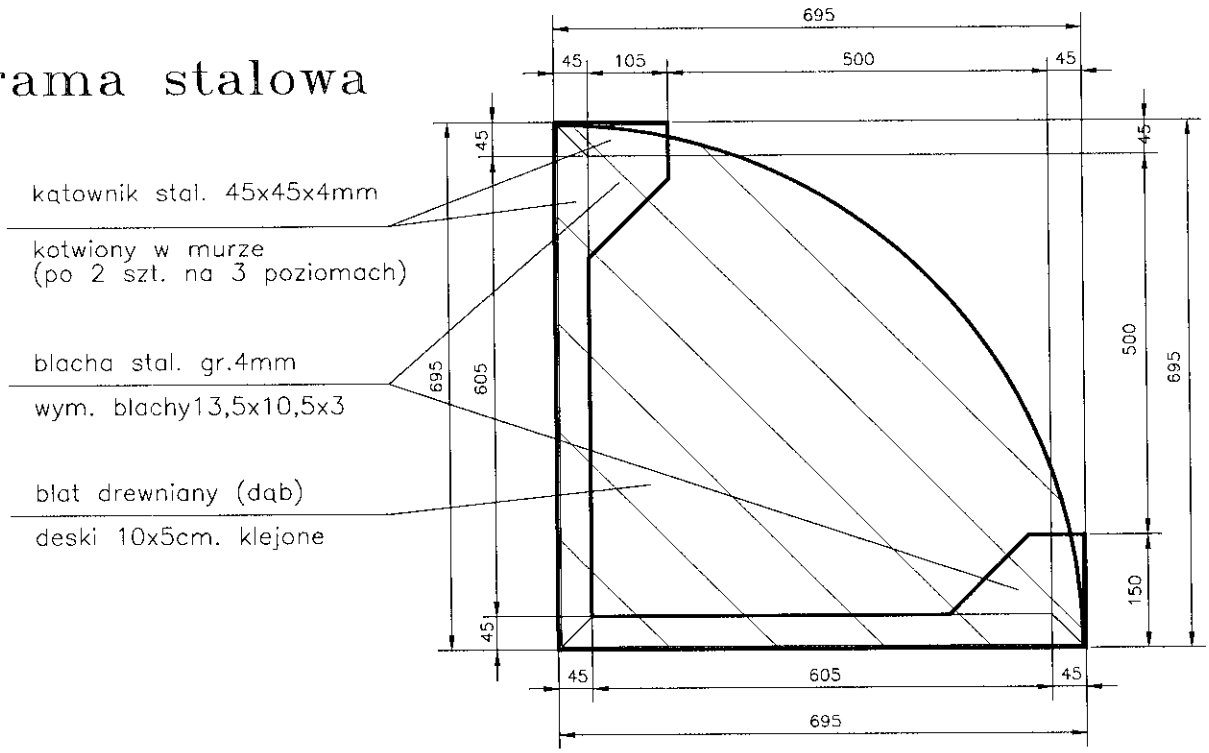

blat drewniany

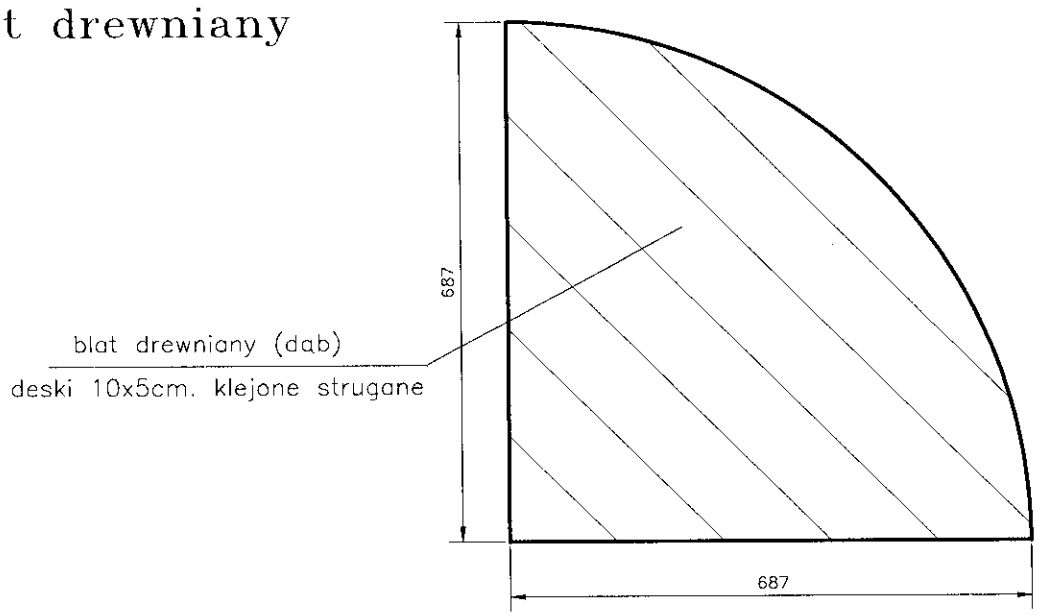

UWAGA: przed wykonaniem rusztu należy skorygować wymiary zewnętrzne po wykonaniu prac murarskich

FORMAT A4 /2100x2970mm/ skala 1:10

SUWAŁKI, NONIEWICZA 93C, tel/fax/087/_/5631614
PRACOWNIA PROJEKTOWA

TYTUŁ RYSUNKU	BLAT DREWNIANY		SKALA 1:10
NAZWA PRZEDSIĘWZIĘCIA	WIATA GRILOWA TEREN TURYSTYCZNO WYPOCZYNKOWY NAD JEZIOREM MIKASZEWO JAZY GMINA PŁASKA DZ. NR 187/4		NR RYSUNKU 6/K
ADRES INWESTYCJI NR GEDEZYJNY			
PROJEKT	ARCHITEKTONICZNO BUDOWLANY		
PROJEKTANT nr uprawnień podpis	PROJEKT: mgr inż.Sławomir Klimko nr upr.proj.b.o.SUW-23/92 PDL/BO/0631/01	SPRAWDZ.: mgr inż.Lucyna Huryn upr.proj.b.o.SUW-106/87 PDL/BO/0473/01	DATA LISTOPAD 2008 r.

PROJEKT CHRONIONY USTAWĄ O PRAWIE AUTORSKIM

WYKAZ ELEMENTÓW STALOWYCH WIATY GRILOWEJ

	Liczba	Przedmiot	Długość [mm]	Ciężar jednostkowy	Ciężar 1 szt.	Ciężar całkowity [kg]	Materiał	Uwagi
1	1	komin ⌀1256x2.5	1820	24,65	44,86	44,86	St0S	
2	1	okap ⌀940x2.5	–	19,63	43,38	43,38		ścięty stożek
3	1	obejma Rs 711x8	180	139	25,02	25,02		
4	1	obejma Rs 508x8	160	98,60	15,78	15,78		
		⊏						
5	2	120x5	180	4,71	0,85	1,70		
6	1	180x5	90	7,07	0,64	0,64		
	16	jarzmo I			2,34	37,44		
		⊏						
7	2	120x5	160	4,71	0,75	1,50		
8	1	160x5	90	6,28	0,57	0,57		
	4	jarzmo II			2,07	8,28		
		⊢						
9	1	180x3	140	4,23	0,59	0,59		
10	1	180x3	160	4,23	0,68	0,68		
	4	ZAMOCOWANIE KOMINA I			1,27	5,08		
		⊢						
11	1	160x3	50	3,77	0,19	0,19		
12	1	160x3	160	3,77	0,60	0,60		
	4	ZAMOCOWANIE KOMINA II			0,79	3,16		
13	8	100x8	300	6,28	1,88	15,04		
14	8	80x8	400	5,02	2,01	16,08		
		DASZEK NA KOMINIE						
15		280x25	17584	5,50	9,66	9,66		
	3	ø12	500	0,888	0,444	1,332		
		OKAP						
16	1	330x25	2290	6,48	14,83	14,83		
					RAZEM:	239,39		

FORMAT A4 /2100x2970mm/ skala 1:50

SUWAŁKI_KONIEWICZA_93C_tel/fax/087/_/5631614
PRACOWNIA PROJEKTOWA PROJEKTOR

TYTUŁ RYSUNKU	WYKAZ STALI		SKALA b/s
NAZWA PRZEDSIĘWZIĘCIA	WIATA GRILOWA		
ADRES INWESTYCJI NR GEDEZYJNY	TEREN TURYSTYCZNO WYPOCZYNKOWY NAD JEZIOREM MIKASZEWO JAZY GMINA PŁASKA DZ. NR 187/4		NR RYSUNKU 7 K
PROJEKT	ARCHITEKTONICZNO BUDOWLANY		
PROJEKTANT nr uprawnień podpis	PROJEKT: mgr inż.Sławomir Klimko, nr upr.proj.b.o.SUW–23/92, PDL/BO/0631/01	SPRAWDZ.: mgr inż.Lucyna Huryn, upr.proj.b.o.SUW–106/87, PDL/BO/0473/01	DATA LISTOPAD 2008 r.

PROJEKT CHRONIONY USTAWĄ O PRAWIE AUTORSKIM

WYKAZ STALI RUSZT GRILOWY na 1szt.

	Liczba	Przedmiot	Długość [mm]	Ciężar Jednostkowy	Ciężar 1 szt.	Ciężar całkowity [kg]	Materiał	Uwagi
1	2	L 45x45x4	150	2,74	0,41	0,82	St0S	
2	2	L 45x45x4	695	2,74	1,90	3,80		
3	2	L 35x35x3	185	1,60	0,30	0,60		
4	2	L 35x35x3	510	1,60	0,82	1,64		
5	1	▱ 25x3	10730	0,59	6,33	6,33		suma elementów
6	2	⌧ 10.5x13,5x4	–	–	0,27	0,54		
7	20	ø6	210	0,22	0,05	1,00		
					RAZEM:	14,730		

ILOŚĆ: 6szt.

WYKAZ STALI BLATU na 1szt.

	Liczba	Przedmiot	Długość [mm]	Ciężar Jednostkowy	Ciężar 1 szt.	Ciężar całkowity [kg]	Materiał	Uwagi
1	2	L 45x45x4	150	2,74	0,41	0,82	St0S	
2	2	L 45x45x4	695	2,74	1,90	3,80		
3	2	⌧ 10.5x13,5x4	–	–	0,27	0,54		
					RAZEM:	5,16		

ILOŚĆ: 6szt.

ZESTAWIENIE ELEMENTÓW DREWNIANYCH BLATU

L.p	OZNACZENIE ELEMENTU NA RYSUNKU	NAZWA ELEMENTU	RODZAJ MATERJAŁU ASORTYMENT I KLASA JAKOŚCI	PRZEKRÓJ [mm]	DŁUGOŚĆ [mm]	ILOŚĆ [szt]	OBIĘTOŚĆ [m^3]	POWIERZCHNIA [m^2]
1		BLAT	drewno liściaste	100x50		1		0,227
						RAZEM DREWNA:		~0,227m^2

ILOŚĆ: 2szt.

FORMAT A4 /2100x2970mm/ skala 1:50

PRACOWNIA PROJEKTOWA PROKTOR
SUWAŁKI_NOWIEWICZA_93C_tel/fax/087/_/5631614

TYTUŁ RYSUNKU	WYKAZ ELEMENTÓW RUSZTU I BLATU		SKALA b/s
NAZWA PRZEDSIĘWZIĘCIA	WIATA GRILOWA		
ADRES INWESTYCJI NR GEDEZYJNY	TEREN TURYSTYCZNO WYPOCZYNKOWY NAD JEZIOREM MIKASZEWO JAZY GMINA PŁASKA DZ. NR 187/4		NR RYSUNKU 8 K
PROJEKT	ARCHITEKTONICZNO BUDOWLANY		
PROJEKTANT nr uprawnień podpis	PROJEKT: mgr inż.Sławomir Klimko, nr upr.proj.b.o.SUW-23/92, PDL/BO/0631/01	SPRAWDZ.: mgr inż.Lucyna Huryn, nr upr.proj.b.o.SUW-106/87, PDL/BO/0473/01	DATA LISTOPAD 2008 r.

PROJEKT CHRONIONY USTAWĄ O PRAWIE AUTORSKIM

ZESTAWIENIE ELEMENTÓW DREWNIANYCH WIATY GRILOWEJ

L.p	OZNACZENIE ELEMENTU NA RYSUNKU	NAZWA ELEMENTU	RODZAJ MATERJAŁU ASORTYMENT I KLASA JAKOŚCI	PRZEKRÓJ [cm]	DŁUGOŚĆ [cm]	ILOŚĆ [szt]	OBIĘTOŚĆ [m³]	POWIERZCHNIA [m²]
1	KR1	KROKIEW	klasa drewna min. C24	8x16	259	8	0,265	
2	KR2	KROKIEW	klasa drewna min. C24	8x16	237	8	0,243	
3	PŁ	PŁATEW	klasa drewna min. C24	12x18	151	8	0,261	
4	Kz	KRZYŻULEC	klasa drewna min. C24	8x12	80	4	0,031	
5	M	MIECZ	klasa drewna min. C24	8x8	101	4	0,026	
6	MD1	MIECZ DOLNY	klasa drewna min. C24	8x8	88	8	0,045	
6	MD2	MIECZ DOLNY	klasa drewna min. C24	8x8	88	4	0,023	
7	KL	KLESZCZE	klasa drewna min. C24	5x16	225	8	0,144	
8	S	SŁUPEK	klasa drewna min. C24	ø16	273	4	0,219	
							SUMA: ~1,257m³	
9		DESKOWANIE PEŁNE		2.5x(207+330)x0,5	242	8		23,23
							RAZEM DREWNA:	~23,23m²
							CIĘŻAR: 1,257x600+0,581x550=1073,75 kg.	

UWAGA:

–nie uwzględniono łat dachowych

–wymiary elementów podano jako rzeczywiste–docelowe bez uwzględnienia połączeń technologicznych (zamki, czopy, itp.)

FORMAT A4 /2100x2970mm/ skala 1:50

SUWAŁKI_NOWIEWICZA_93C_tel/fax/087/.../5631614 PRACOWNIA PROJEKTOWA PROJEKTOR

TYTUŁ RYSUNKU	WYKAZ ELEMENTÓW DREWNIANYCH		SKALA b/s
NAZWA PRZEDSIĘWZIĘCIA	WIATA GRILOWA		
ADRES INWESTYCJI NR GEDEZYJNY	TEREN TURYSTYCZNO WYPOCZYNKOWY NAD JEZIOREM MIKASZEWO JAZY GMINA PŁASKA DZ. NR 187/4		NR RYSUNKU 9/K
PROJEKT	ARCHITEKTONICZNO BUDOWLANY		
PROJEKTANT nr uprawnień podpis	PROJEKT: mgr inż.Sławomir Klimko nr upr.proj.b.o.SUW–23/92 PDL/BO/0631/01	SPRAWDZ.: mgr inż.Lucyna Huryn upr.proj.b.o.SUW–166/87 PDL/BO/0473/01	DATA LISTOPAD 2008 r.

PROJEKT CHRONIONY USTAWĄ O PRAWIE AUTORSKIM

BRANŻA SANITARNA

ZAWARTOŚĆ OPRACOWANIA

Część opisowa

I. Instalacje wewnętrzne

1.1 Instalacja wody zimnej
1.2 Instalacja wody ciepłej
1.3 Kanalizacja sanitarna
1.4. Wentylacja mechaniczna

Część graficzna

1. Sanitariat – instalacja wod.-kan. - rys. nr S1

1. INSTALACJE SANITARNE

1.1 Instalacja wody zimnej

Rozprowadzenie przewodów i piony – rury z polipropylenu o średnicy $\phi 16 \div \phi 40$ mm; podejścia pod przybory z tworzyw sztucznych. Wszystkie poziome odcinki pod przybory montować ze spadkiem i = 3% w kierunku pionów. Każdy pion wodociągowy zaopatrzyć w zawory odcinające kulowe.

Zasilanie w wodę obejmuje następujące przybory:

- baterie umywalkowe,
- zawory czerpalne ze złączką do węża,
- zawory pisuarowe,
- spłuczki zbiornikowe w.c.

Rury prowadzone w posadzkach i ścianach należy zabezpieczyć rurami ochronnymi typu "peszel" i łączyć na połączenia zaciskowe. Przyjęto dolne podejścia pod przybory.

Za przejściem przewodu wodociągowego przez ścianę zamontować zestaw pomiarowy na wysokości 0,5m od posadzki.

1.2 Kanalizacja sanitarna

Przewody kanalizacji sanitarnej prowadzić pod posadzką, średnice i spadki wg części graficznej opracowania.

Pion wysokie instalacji ks wykonać z rur PVC o średnicy ϕ 0.11m. Piony zakończyć u góry ponad dachem wywiewką ϕ 0.11m. Połączenie rur PVC na uszczelki gumowe. Pion zakryć podejścia ukryć w bruzdach pod tynkiem (glazurą).

Na pionie należy przewidzieć kompensację zgodnie z PN - 81/B-10700/01. Przewody odpływowe i podłączenia należy układać zgodnie z wymaganiami zawartymi w PN - 81/B-10700/01 p. 2.2.8 i 2.2.9 oraz PN - 92/B- 10735 p. 4.1 i 5.1.

1.4 Instalacja wentylacyjna

Wentylacja grawitacyjna, przewody wentylacyjne prowadzone w kominach murowanych wyprowadzone ponad dach. W łazienkach zaprojektowano wentylatory wyciągowe EDM80, EDM100, o wydajności odpowiednio 80, 100 m^3/h prod. Venture Industries.

mgr inż. Renata Kuczyńska
PROJEKTANT
instalacji i urządzeń sanitarnych
nr upr. proj. BŁ/87/02

OPRACOWAŁ:
mgr inż. Renata Kuczyńska

1 WENTYLATOR WYCIĄGOWY EDM80

2 WENTYLATOR WYCIĄGOWY EDM100

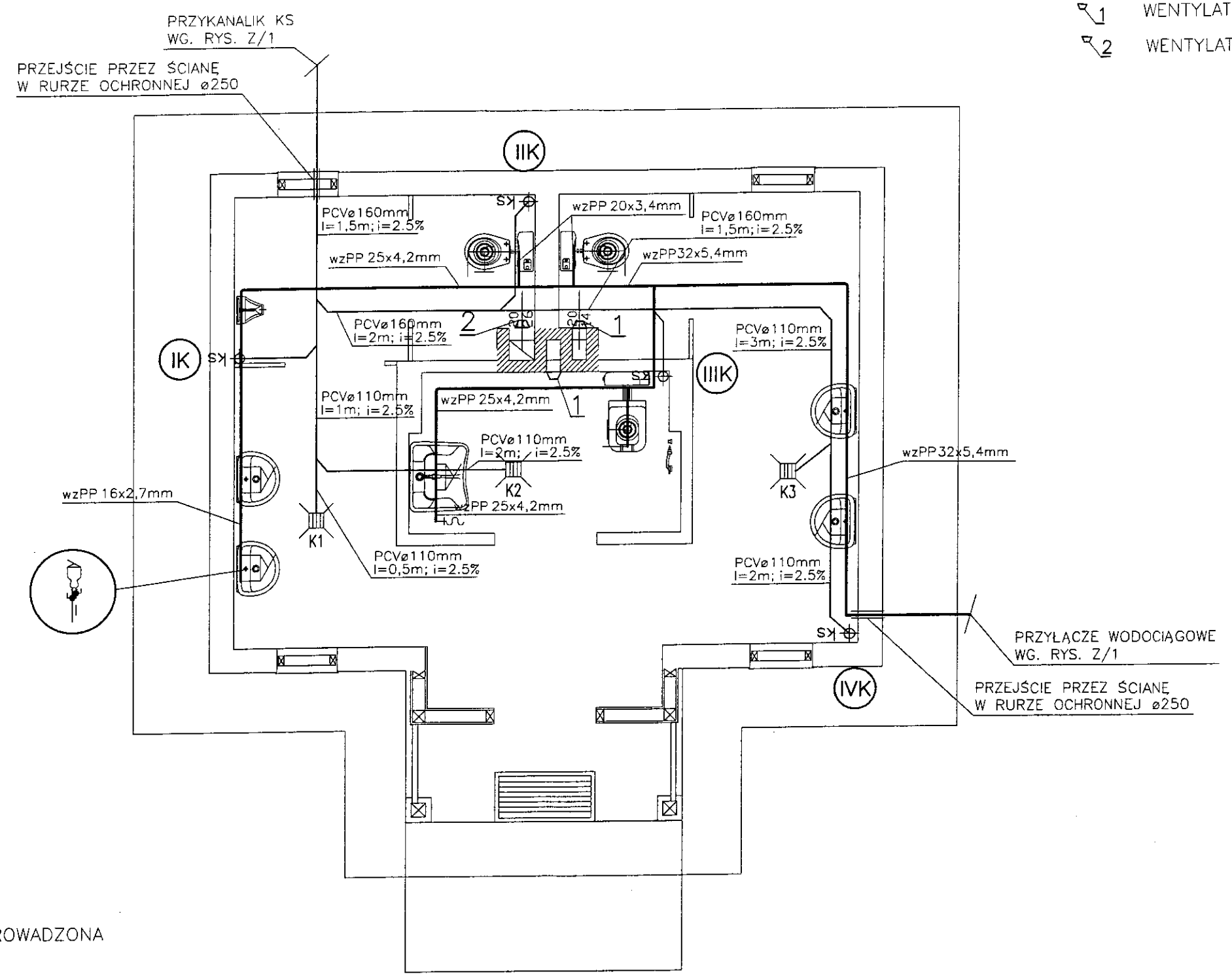

Kn WPUST PODŁOGOWY ŻELIWNY WG. PN-86/H-74084

KANALIZACJA SANITARNA PROWADZONA POD POSADZKĄ

UWAGA!

1. PIONY NR I, II, III WYPROWADZIĆ PONAD DACH I ZAKOŃCZYĆ WYWIEWKAMI KANALIZACYJNYMI PCV ø110mm
2. ZAWÓR ODPOWIETRZAJĄCY PRZY PIONIE NR IV WYPROWADZIĆ PONAD POZIOM PRZELEWU PRZYBORÓW

PRACOWNIA PROJEKTOWA PROJEKTOR
SUWAŁKI_NONIEWICZA_48/55_tel/fax/087/5666896

TYTUŁ RYSUNKU	SANITARIAT – INSTALACJA WOD.-KAN.	SKALA 1:50
NAZWA PRZEDSIĘWZIĘCIA	TEREN TURYSTYCZNO WYPOCZYNKOWY NAD JEZIOREM MIKASZEWO	NR RYSUNKU 1/S
ADRES INWESTYCJI NR GEDEZYJNY	JAZY dz. nr 187/4	
PROJEKT	BRANŻA SANITARNA	
PROJEKTANT	mgr inż. Renata Kuczyńska	mgr inż. ANDRZEJ URBANOWICZ
nr uprawnień	BŁ/87/02	SUW-1/96
podpis		
		DATA LISTOPAD 2008 r.

PROJEKT CHRONIONY USTAWĄ O PRAWIE AUTORSKIM

FORMAT A3 /4200x2100mm/ skala 1:50

BRANŻA ELEKTRYCZNA

SPIS TREŚCI

1. OPIS TECHNICZNY

2. RYSUNKI:

- nr 1. Plan linii kablowej nn
- nr 2. Plan instalacji elektrycznej w budynku sanitariatów
- nr 3. Schemat rozdzielnicy RG
- nr 4. Schemat zasilania

1. OPIS TECHNICZNY

1.1. Wstęp.

Przedmiotem opracowania jest dokumentacja techniczna instalacji elektrycznych terenu turystyczno wypoczynkowego nad jeziorem Mikaszewo w miejscowości Jazy Obr. Miakszówka gm. Płaska dz. nr 187/4

1.2. Podstawa opracowania:

-PT instalacji wentylacji
- Obowiązujące przepisy, katalogi i normy.

1.3. Zakres robót:

-budowa linii kablowej nn kablem YKY 5x16 zasilającej złącze kablowe ZK-1 zlokalizowane przy sanitariatach
- wykonanie instalacji elektrycznej w sanitariatach z rozdzielnicą RG

1.4. Roboty kablowe

Całość robót wykonać zgodnie z niniejszym Projektem Wykonawczym, normą kablową SEP-E-004 oraz „Warunkami technicznymi wykonania i odbioru robót budowlano-montażowych cz.V-Instalacje elektryczne".
Trasę linii kablowych powinien wytyczyć i uprawniony geodeta. Kable układać w wykopach na podsypce 10 cm z piasku na głębokości 0.7 m.
W wykopach kable układać linią falistą i przysypywać warstwą piasku gr. 10 cm.
W odległości 25cm od kabla ułożyć folię niebieską o minimalnej grubości 0.5 mm i szer. 25 cm. Przy skrzyżowaniu i zbliżeniu z sieciami uzbrojenia terenu stosować osłonę kabli z rur Arot SRS 75.Przewidziano zostawienie zapasu ok. 1m przy wprowadzeniu do słupów.
Linia kablowa przed zgłoszeniem do odbioru powinna być zainwentaryzowana przez geodetę.

1.5. Instalacja elektryczna w sanitariatach

W sanitariatach należy wykonać instalację oświetleniową, instalację gniazd oraz zasilanie wentylatorów. Instalacje należy wykonać wtynkową. Przewody należy układać tak, aby były przykryte 5 mm warstwą tynku.Zejścia przewodów pod glazurą w rurkach instalacyjnych. Wentylatory w sanitariacie dla inwalidów załączane są wraz z oświetleniem.
Gniazda IP 44 serii Forum Elda Szczecinek montować na wysokości 1,3 m. od posadzki.

1.6. Rozdzielnica główna RG.

.

Rozdzielnicę należy wykonać w IP 44 w II klasie ochronności. Rozdzielnicę montować na wys. 205 cm od posadzki. Przewody zasilający i oświetlenia zewnętrznego prowadzić do rozdzielnicy w rurze instalacyjnej. Dodatkowo do ewentualnego wykorzystania w przyszłości na zewnątrz wyprowadzić zapasową rurę 37mm.

1.7.Pomiary elektryczne

Po zakończeniu prac należy przeprowadzić pomiary:
-skuteczności ochrony przeciwporażeniowej
-izolacji przewodów i kabli

OPRACOWAŁ
Inż. Lechosław Wierzbicki
nr upr. proj. 96 GD/75

PROJEKT ZAGOSPODAROWANIA TERENU SKALA 1:500
TEREN TURYSTYCZNO WYPOCZYNKOWY
JAZY - GMINA PŁASKA

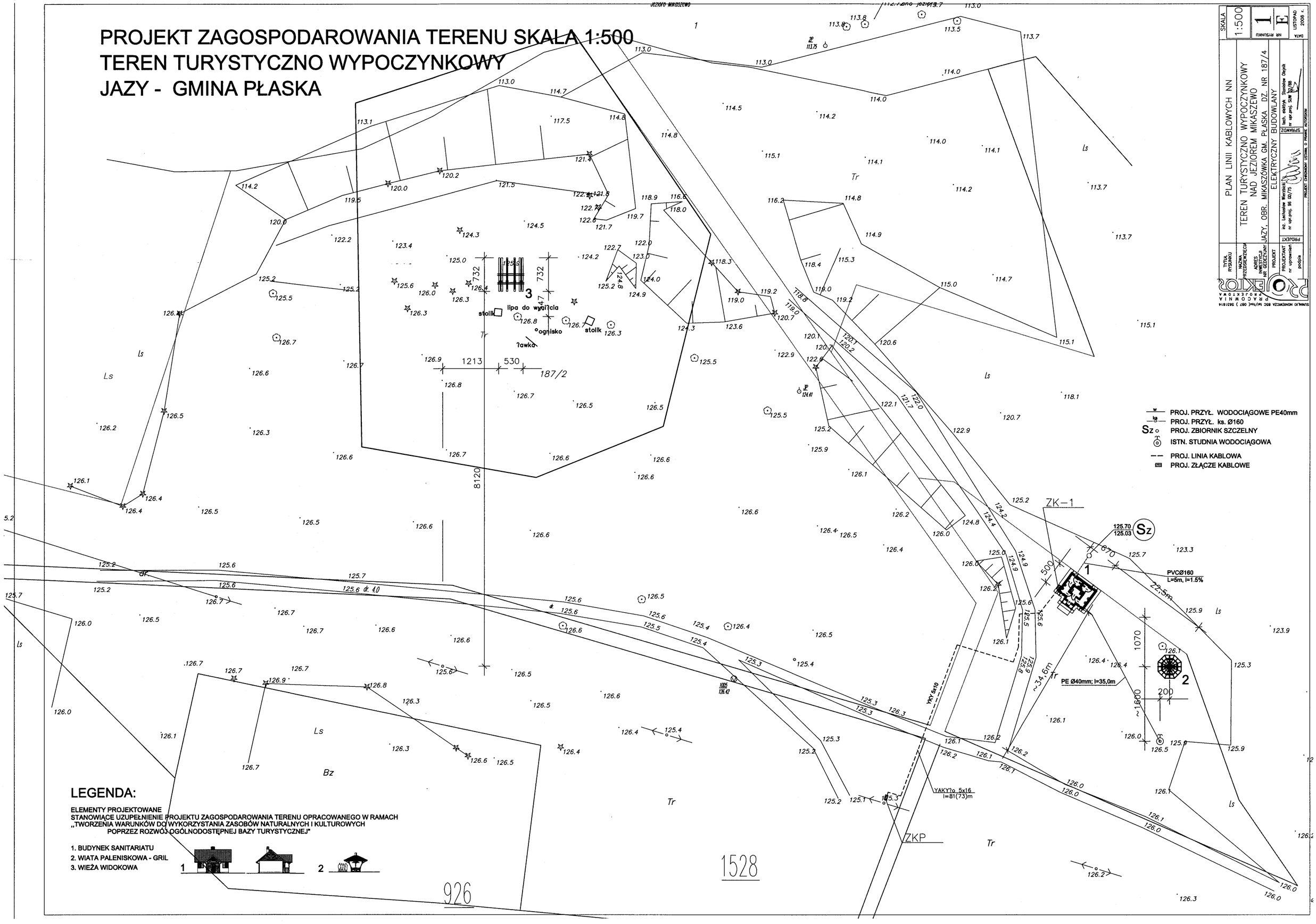

LEGENDA:

ELEMENTY PROJEKTOWANE
STANOWIĄCE UZUPEŁNIENIE PROJEKTU ZAGOSPODAROWANIA TERENU OPRACOWANEGO W RAMACH „TWORZENIA WARUNKÓW DO WYKORZYSTANIA ZASOBÓW NATURALNYCH I KULTUROWYCH POPRZEZ ROZWÓJ OGÓLNODOSTĘPNEJ BAZY TURYSTYCZNEJ"

1. BUDYNEK SANITARIATU
2. WIATA PALENISKOWA - GRIL
3. WIEŻA WIDOKOWA

SKALA	1:500
NR RYSUNKU	1
	E
DATA	LISTOPAD 2008 r.

PLAN LINII KABLOWYCH NN

TEREN TURYSTYCZNO WYPOCZYNKOWY NAD JEZIOREM MIKASZEWO

JAZY, OBR. MIKASZÓWKA GM. PŁASKA DZ. NR 187/4

ELEKTRYCZNY BUDOWLANY

PROJEKT

TYTUŁ PROJEKTU

NAZWA PRZEDSIĘBIORCY

ADRES, NR TELEFONU I NR GEDECZANY

PROJEKTANT nr uprawnień podpis

inż. Lechosław Wernicki nr upr.proj. 96 /90/75

mgr inż. Sylwester Olszyński nr upr.proj. SLM 12/88

SPRAWDZ.

PROJEKT OBIEKTÓW ISTNIEJĄCYCH O PRAWIE ZUTOWANIA

PRACOWNIA PROJEKTOWA SUWAŁKI NOWINKOWICZA 85C tel/fax(087) 5631814

⊖	OPRAWA FWC210 1xPL-C/2PW18W I WH (Philips) Oprawa dekoracyjna IP 65
▬	OPRAWA TCW216 1xTL-D36W/840 HFP PI KIT (Philips) Oprawa fluorescencyjna IP 66
⊂	Gniazdo elektryczne natynkowe IP44 1P+N+PE, 10/16A, 230V, IP44
⊶	Wyłącznik elektryczny IP 44 1P+N+PE, 10/16A, 230V, IP44

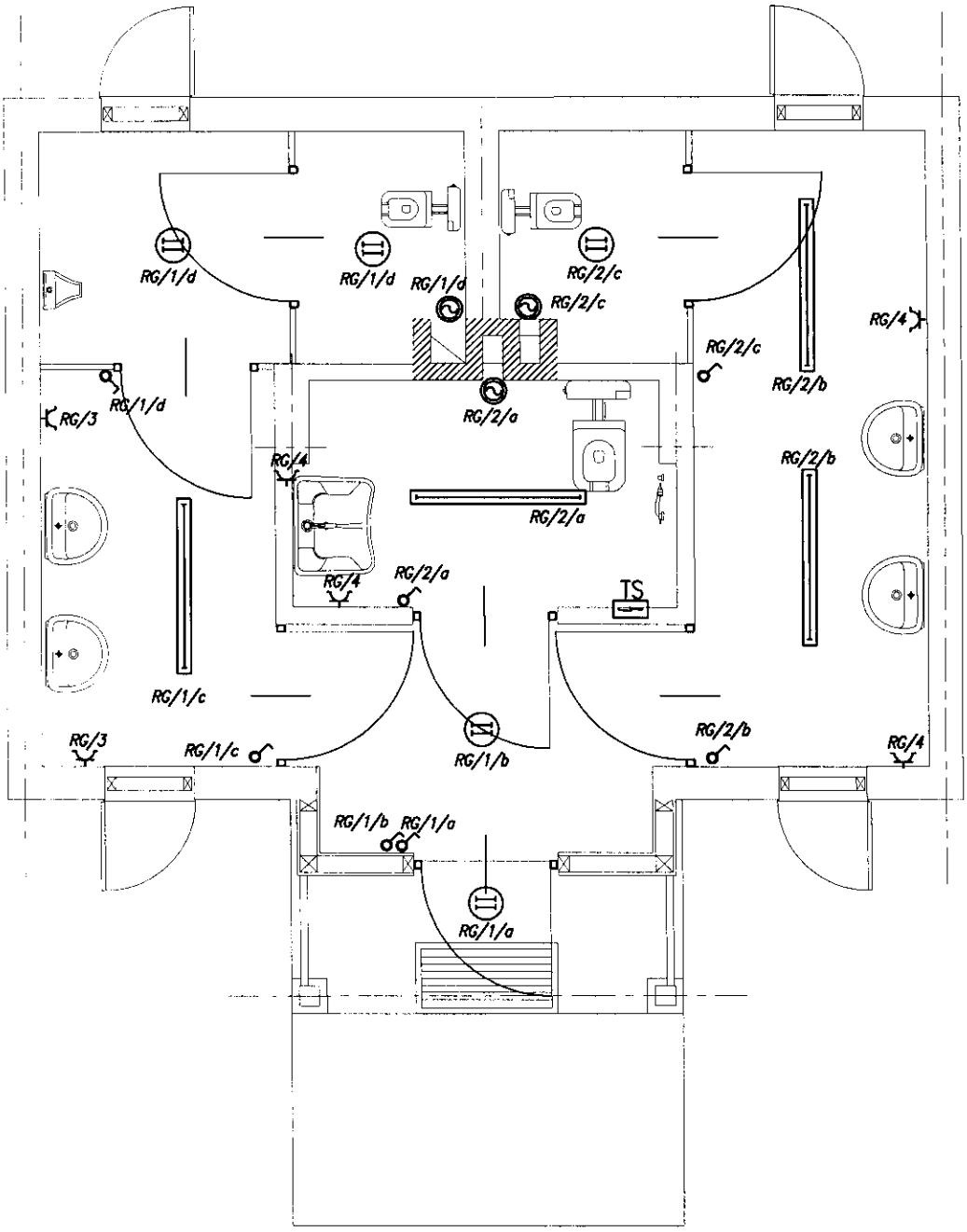

Uwagi ogólne:
1. Kable i przewody prowadzić w rurkach lub w tynku. Wszystkie zajścia instalacji wykonać w rurkach instalacyjnych o średnicy dostosowanej do przekroju przewodu.
2. W przypadku instalacji prowadzonej w konstrukcji płyt G/K lub drewnie instalacje prowadzić w rurkach peszla niepalnych.
3. Projekt instalacji elektrycznej należy rozpatrywać wspólnie z rysunkami pozostałych instalacji.

PROJEKTOR PRACOWNIA PROJEKTOWA
SUWAŁKI NOWOGRODZKA 65C tel./fax(087) 5653614

TYTUŁ RYSUNKU	BUDYNEK SANITARIATU		SKALA 1:50
NAZWA PRZEDSIĘWZIĘCIA	TEREN TURYSTYCZNO WYPOCZYNKOWY NAD JEZIOREM MIKASZEWO		NR RYSUNKU 2/E
ADRES INWESTYCJI NR GEDEZYJNY	JAZY, OBR. MIKASZÓWKA GM. PŁASKA DZ. NR 187/4		
PROJEKT	ELEKTRYCZNY BUDOWLANY		
PROJEKTANT nr uprawnień	PROJEKT: inż. Lechosław Wierzbicki nr upr.proj. 96 GD/75	SPRAWDZ: tech. elektryk Stanisław Olejnik nr upr.proj. SUW 38/88	DATA LISTOPAD 2008 r.
podpis			

PROJEKT CHRONIONY USTAWĄ O PRAWIE AUTORSKIM

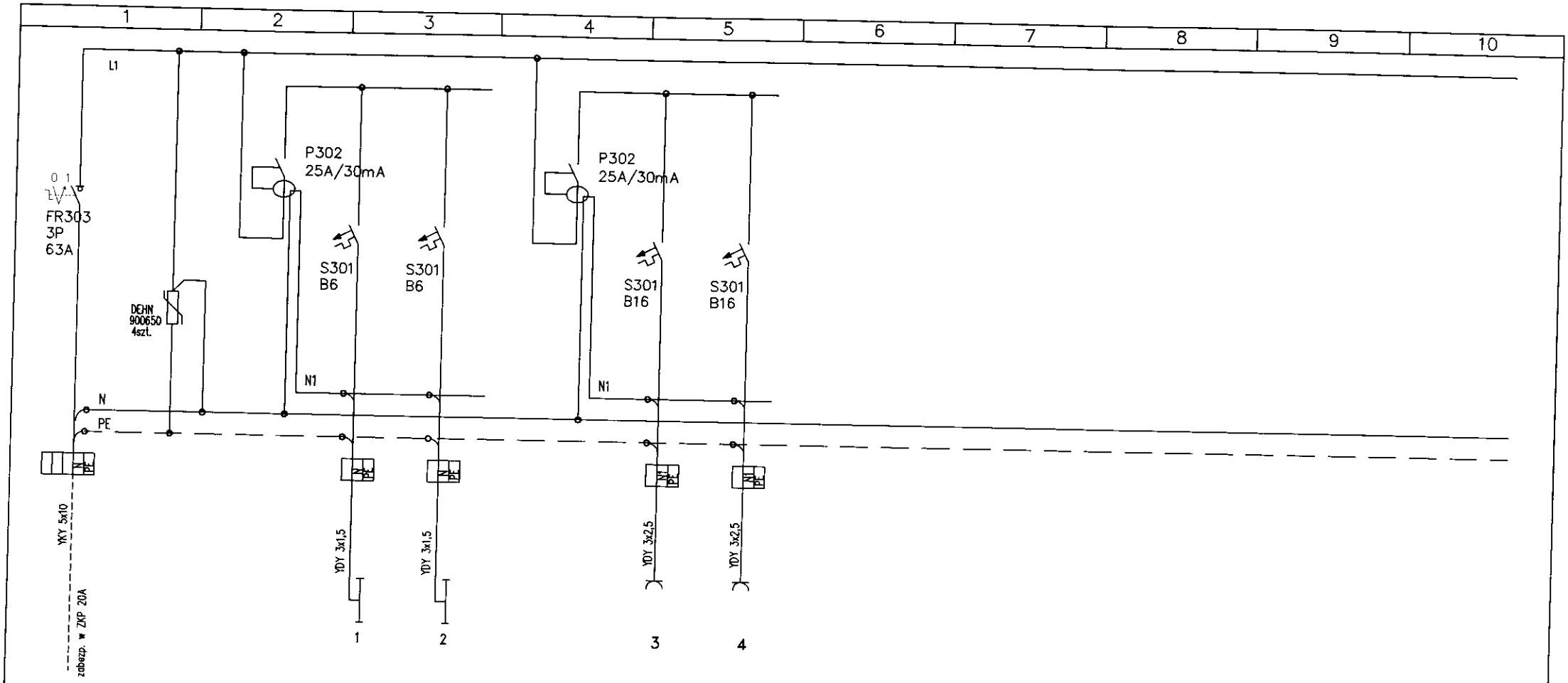

Pi=5.2kW
Ps=5.0kW
Is=8.9A

Pi (kW)	Obwód oświetleniowy	Obwód oświetleniowy	Obwód gniazdowy	Obwód gniazdowy
Ps (kW)	0,35	0,35	1,5	2,0
Is (A)	0,35	0,35	1,5	2,0
	1,8	1,8	4,5	9.2

ROZDZIELNICA IP 44
II KLASA OCHRONNOŚCI
DOLNA KRAWĘDŹ NA WYS. 2.05m

SAMOCZYNNE WYŁĄCZENIE ZASILANIA W UKŁADZIE TN-S

JEDNOSTKA PROJEKTOWA:	SUWAŁKI NONIEWICZA 85C tel/fax(087) 5631614 PRACOWNIA PROJEKTOWA PROJEKTOR	INSTALACJA ELEKTRYCZNA	NAZWA RYSUNKU:	SCHEMAT ROZDZIELNICY RG	RYS. NR E3
NAZWA OBIEKTU:		BUDYNEK SANITARIATU		IMIĘ I NAZWISKO / NR UPR. BUD. / PODPIS	
ADRES:		TEREN TURYSTYCZNO WYPOCZYNKOWY JAZY,GM. PŁASKA DZ. NR 187/4	PROJEKTANT:	mgr inż. Andrzej Śliwiński / SUW 46/91	ARKUSZ NR 1
			SPRAWDZIŁ:	tech. elektryk Stanisław Olejnik / SUW 32/88	

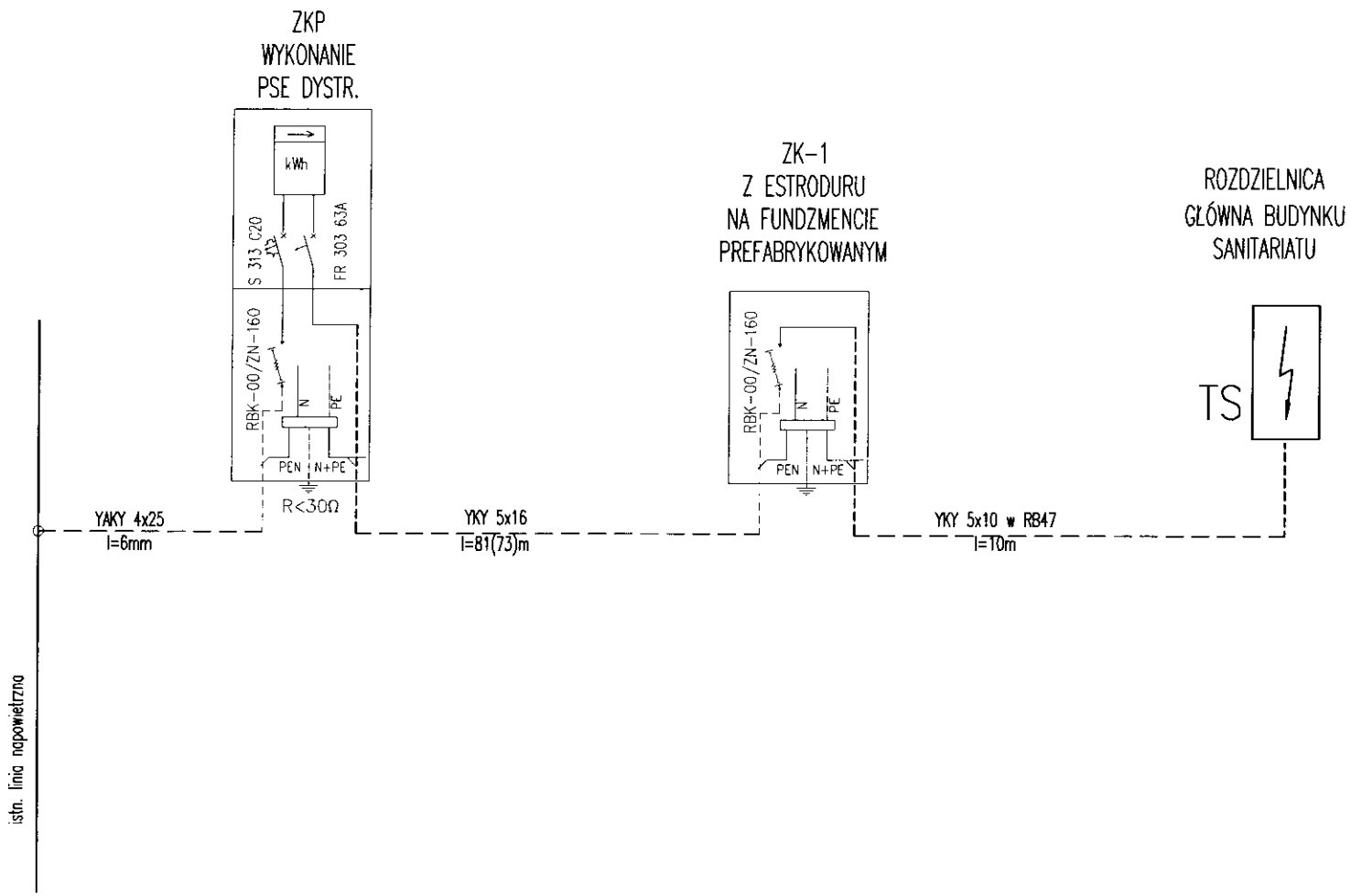

SAMOCZYNNE WYŁĄCZENIE ZASILANIA W UKŁADZIE TN-S

JEDNOSTKA PROJEKTOWA:	SUWAŁKI NONIEWICZA 85C tel/fax(087) 5631614 PRACOWNIA PROJEKTOWA PROJEKTOR	INSTALACJA ELEKTRYCZNA	NAZWA RYSUNKU:	SCHEMAT ZASILANIA		RYS. NR E 4
NAZWA OBIEKTU:		TEREN TURYSTYCZNO WYPOCZYNKOWY		IMIĘ I NAZWISKO	NR UPR. BUD.	PODPIS
ADRES:		JAZY,GM. PŁASKA DZ. NR 187/4	PROJEKTANT:	inż. Lechosław Wierzbicki	96 GD/75	ARKUSZ NR 1
			SPRAWDZIŁ:	tech. elektryk Stanisław Olejnik	SUW 32/88	